Fiche technique

Nom, prénom de l’acheteur : _____

Date d’achat : _____

Modèle : _____

Numéro de cadre : _____

Numéro de type : _____

Poids à vide (kg) : _____

Taille des pneus : _____

Pression des pneus recommandée (bar)* : avant : arrière : _____

Circonférence des roues (mm) : _____

Cachet de l’entreprise et signature :

*Après un changement de pneus, respectez les pressions des pneus admissibles indiquées sur les marquages sur les pneus. La pression des pneus recommandée ici ne peut pas être dépassée.

FR_034-12106_0.01_09.18_BULLS BOSCH KIOX_Inhalt.book Page 2 Wednesday, October 17, 2018 4:42 PM

Table des matières

1	**À propos de ce mode d'emploi**	**9**
1.1	Fabricant	9
1.2	Lois, normes et directives	10
1.3	Autres documents applicables	10
1.4	Réserve de modifications	11
1.5	Langue	11
1.6	Pour votre sécurité	12
1.6.1	Formation, initiation et service après-vente	12
1.6.2	Consignes de sécurité de base	13
1.6.3	Avertissements	13
1.6.4	Marquages de sécurité	14
1.7	Pour votre information	14
1.7.1	Instructions d'action	14
1.7.2	Informations sur la plaque signalétique	14
1.7.3	Conventions de langage	17
1.8	Plaque signalétique	18
1.9	Identification	19
1.9.1	Mode d'emploi	19
1.9.2	Vélo	19
2	**Sécurité**	**20**
2.1	Exigences portant sur le cycliste	20
2.2	Risques pour les groupes vulnérables	20
2.3	Équipement de protection individuel	20
2.4	Utilisation conforme	21
2.4.1	Vélo de ville et tout chemin	21
2.4.2	Vélo tout terrain (mountain bike)	22
2.5	Utilisation non conforme	23
2.5.1	Vélo de ville et tout chemin	23
2.5.2	Vélo tout terrain (mountain bike)	24
2.6	Obligation de diligence	24
2.6.1	Cycliste	24
2.6.2	Exploitant	25
3	**Description**	**26**
3.1	Aperçu	26
3.2	Roue et fourche	27

FR_034-12106_0.01_09.18_BULLS BOSCH KIOX_Inhalt.book Page 3 Wednesday, October 17, 2018 4:42 PM

3.2.1	Valve	27
3.2.2	Suspension	29
3.2.3	Structure d’une fourche de suspension	30
3.2.3.1	Structure de la fourche de suspension pneumatique	31
3.2.3.2	Structure d’un amortisseur arrière FOX	32
3.2.3.3	Structure d’un amortisseur arrière Suntour	33
3.3	Système de freinage	34
3.4	Système d’entraînement électrique	36
3.4.1	Batterie	38
3.4.1.1	Indicateur de fonctionnement et de charge	39
3.4.2	Feux	39
3.4.3	Organe de commande	40
3.4.4	Écran	40
3.4.4.1	Prise USB	42
3.4.4.2	Affichages	43
4	**Caractéristiques techniques**	**49**
5	**Transport, stockage et montage**	**52**
5.1	Transport	52
5.1.1	Utiliser la sécurité de transport	54
5.2	Stocker	54
5.2.1	Interruption de l’utilisation	56
5.2.1.1	Préparer une interruption d’utilisation	57
5.2.1.2	Interrompre l’utilisation	57
5.3	Montage	58
5.3.1	Outils requis	58
5.3.2	Déballage	59
5.3.3	Contenu de la livraison	59
5.3.4	Mise en service	60
5.3.4.1	Contrôler la batterie	62
5.3.4.2	Charger l’écran	62
5.3.4.3	Régler les paramètres de l’écran	63
5.3.5	Monter la roue dans une fourche Suntour	64
5.3.5.1	Monter une roue avec un axe fileté (15 mm)	64
5.3.5.2	Monter une roue avec un axe fileté (20 mm)	66
5.3.5.3	Monter une roue avec l’axe de roue	67
5.3.6	Monter une roue avec l’attache rapide	71

FR_034-12106_0.01_09.18_BULLS BOSCH KIOX_Inhalt.book Page 4 Wednesday, October 17, 2018 4:42 PM

5.3.7	Monter une roue dans la fourche FOX	74
5.3.7.1	Monter une roue avec attache rapide (15 mm)	74
5.3.7.2	Régler l'attache rapide FOX	75
5.3.7.3	Monter une roue avec des axes Kabolt	77
5.3.7.4	Contrôler la potence et le guidon	78
5.3.8	Vente du vélo	79
6	**Avant le premier trajet**	**80**
6.1	Régler la selle	80
6.1.1	Régler l'inclinaison de selle	80
6.1.2	Déterminer la hauteur de selle	81
6.1.3	Régler la hauteur de selle avec l'attache rapide	82
6.1.4	Régler la tige de selle réglable en hauteur	83
6.1.4.1	Baisser la selle	84
6.1.4.2	Monter la selle	84
6.1.5	Régler la position d'assise	85
6.2	Régler le guidon	86
6.2.1	Régler la hauteur du guidon	86
6.2.2	Tourner le guidon vers le côté	87
6.2.2.1	Contrôler la force de serrage de l'attache rapide	88
6.2.2.2	Régler la force de serrage de l'attache rapide	89
6.3	Régler le levier de frein	89
6.3.1	Régler le point de pression d'un levier de frein Magura	89
6.3.2	Régler la garde	90
6.3.2.1	Régler la garde d'un levier de frein Magura	91
6.4	Régler la fourche Suntour	92
6.4.1	Régler la course de suspension négative	93
6.4.1.1	Régler la course de suspension négative d'une fourche de suspension pneumatique	94
6.4.1.2	Régler la course de suspension négative d'une fourche de suspension en acier	96
6.4.2	Régler la détente	97
6.5	Régler la fourche FOX	98
6.5.1	Régler la course de suspension négative	98
6.5.2	Régler la détente	101
6.6	Régler l'amortisseur arrière Suntour	102
6.6.1	Régler la course de suspension négative	102
6.6.2	Régler la détente	103
6.6.3	Régler la compression	104

FR_034-12106_0.01_09.18_BULLS BOSCH KIOX_Inhalt.book Page 5 Wednesday, October 17, 2018 4:42 PM

6.7	Régler l’amortisseur arrière FOX	106
6.7.1	Régler la course de suspension négative	106
6.7.2	Régler la détente	108
6.8	Roder les plaquettes de frein	109
7	**Utilisation**	**110**
7.1	Avant chaque trajet	112
7.2	Liste de contrôle avant chaque trajet	113
7.3	Utilisation de la béquille latérale	114
7.4	Utilisation du porte-bagages	115
7.5	Batterie	117
7.5.1	Batterie pour tube inférieur ou tube de selle	120
7.5.1.1	Retirer la batterie du tube inférieur ou du tube de selle	120
7.5.1.2	Insérer la batterie pour tube inférieur ou tube de selle	120
7.5.2	Batterie intégrée	121
7.5.2.1	Retirer la batterie intégrée	121
7.5.2.2	Insérer la batterie intégrée	122
7.5.3	Charger la batterie	123
7.5.4	Charger une double batterie	125
7.5.4.1	Procédure de chargement avec deux batteries insérées	127
7.5.4.2	Procédure de chargement avec une batterie insérée	127
7.5.5	Réveiller la batterie	127
7.6	Système d’entraînement électrique	128
7.6.1	Démarrer le système d’entraînement	128
7.6.2	Arrêter le système d’entraînement	129
7.7	Écran	130
7.7.1	Charger la batterie de l’écran	131
7.7.1.1	Charger la batterie de l’écran sur le vélo	131
7.7.1.2	Charger la batterie de l’écran via la prise USB	131
7.7.2	Mode de stockage	132
7.7.2.1	Activer le mode de stockage	132
7.7.2.2	Désactiver le mode de stockage	132
7.7.3	Retirer et installer l’écran	132
7.7.3.1	Retirer l’écran	133
7.7.3.2	Insérer l’écran	133
7.7.3.3	Fixer l’écran	134
7.7.4	Utiliser la prise USB	134
7.7.5	Démarrer l’écran	135
7.7.6	Arrêter l’écran	135

FR_034-12106_0.01_09.18_BULLS BOSCH KIOX_Inhalt.book Page 6 Wednesday, October 17, 2018 4:42 PM

7.7.7	Utiliser l’assistance de poussée	136
7.7.8	Utiliser les feux	137
7.7.9	Sélectionner le niveau d’assistance	137
7.7.10	Utiliser l’écran	137
7.7.11	Ouvrir l’affichage d’accueil	139
7.7.12	Ouvrir l’affichage d’état	139
7.7.13	Ouvrir la configuration	139
7.7.14	Modifier la configuration	139
7.7.15	Ouvrir le menu rapide	140
7.7.15.1	Réinitialiser les données de trajet	140
7.7.15.2	Définir la fréquence de pédalage et la vitesse de démarrage	140
7.8	Changement de vitesse	141
7.8.1	Utiliser le dérailleur	141
7.9	Frein	142
7.9.1	Utiliser le levier de frein	146
7.10	Suspension et amortissement	147
7.10.1	Régler la compression de la fourche Suntour	147
7.10.2	Régler la compression de la fourche Fox	148
7.10.3	Régler la compression de l’amortisseur Suntour	149
7.10.4	Régler la compression de l’amortisseur Fox	150
8	**Entretien**	**152**
8.1	Nettoyage et soin	154
8.1.1	Après chaque trajet	154
8.1.1.1	Nettoyer la fourche de suspension	154
8.1.1.2	Nettoyer l’amortisseur arrière	154
8.1.1.3	Nettoyer les pédales	154
8.1.2	Nettoyage complet	155
8.1.2.1	Nettoyer le cadre	156
8.1.2.2	Nettoyer la potence	156
8.1.2.3	Nettoyer l’amortisseur arrière	156
8.1.2.4	Nettoyer la roue	156
8.1.2.5	Nettoyer les éléments d’entraînement	157
8.1.2.6	Nettoyer la chaîne	157
8.1.2.7	Nettoyer la batterie	158
8.1.2.8	Nettoyer l’unité d’entraînement	158
8.1.2.9	Nettoyer l’écran	159
8.1.2.10	Nettoyer les freins	159
8.1.3	Entretien	160

FR_034-12106_0.01_09.18_BULLS BOSCH KIOX_Inhalt.book Page 7 Wednesday, October 17, 2018 4:42 PM

8.1.3.1	Entretenir le cadre	160
8.1.3.2	Entretenir la potence	160
8.1.3.3	Entretenir la fourche	160
8.1.3.4	Entretenir les éléments d’entraînement	160
8.1.3.5	Entretenir les pédales	160
8.1.3.6	Entretenir la chaîne	161
8.1.3.7	Entretenir les éléments d’entraînement	161
8.2	Entretien	162
8.2.1	Roue	162
8.2.2	Système de freinage	163
8.2.3	Câbles électriques et câbles de frein	163
8.2.4	Changement de vitesse	164
8.2.5	Potence	164
8.2.6	Contrôler la tension de la chaîne ou courroie	165
8.2.7	Prise USB	166
8.2.8	Fourche de suspension	166
8.3	Inspection	167
8.4	Corriger et réparer	169
8.4.1	Utiliser exclusivement des pièces et lubrifiants d’origine	169
8.4.2	Attaches rapides de la roue	170
8.4.2.1	Serrer le levier de serrage	171
8.4.2.2	Serrer le modèle I	171
8.4.2.3	Serrer le modèle II	172
8.4.2.4	Serrer le modèle III	173
8.4.2.5	Serrer le modèle IV	174
8.4.2.6	Serrer le modèle V	175
8.4.3	Corriger la pression des pneus	178
8.4.3.1	Valve Dunlop	178
8.4.3.2	Valve Presta	179
8.4.3.3	Valve Schrader	180
8.4.4	Régler le changement de vitesse	181
8.4.4.1	Changement de vitesse actionné par câble, simple	181
8.4.4.2	Changement de vitesse actionné par câble, à deux câbles	182
8.4.4.3	Poignée de vitesse rotative à actionnement par câble, à deux câbles	183
8.4.5	Compenser l’usure des patins de frein	184
8.4.5.1	Frein de jante à actionnement hydraulique	184
8.4.5.2	Frein à disque à actionnement hydraulique	184
8.4.6	Remplacer l’éclairage	185

FR_034-12106_0.01_09.18_BULLS BOSCH KIOX_Inhalt.book Page 8 Wednesday, October 17, 2018 4:42 PM

8.4.7	Régler le phare avant	185
8.4.8	Réparation par le revendeur spécialisé	185
8.4.9	Remplacer l'éclairage	186
8.4.10	Régler le phare avant	186
8.4.11	Réparation par le revendeur spécialisé	186
8.4.12	Premières mesures	187
8.4.13	Le système d'entraînement électrique ou l'écran ne démarrent pas	188
8.4.13.1	Messages système	189
8.4.13.2	Messages système spéciaux	189
8.5	Accessoires	191
8.5.1	Siège enfant	191
8.5.2	Remorque pour vélo	194
8.5.3	Porte-bagages	195
9	**Recyclage et mise au rebut**	**196**
10	**Annexe**	**199**
10.1	Messages système	199
10.2	Déclaration de conformité CE	204
10.3	Déclaration de conformité CE BOSCH	205
10.4	Liste des pièces	206
10.5	Liste des illustrations	214
10.6	Index des matières	219

FR_034-12106_0.01_09.18_BULLS BOSCH KIOX_Inhalt.book Page 9 Wednesday, October 17, 2018 4:42 PM

1 À propos de ce mode d’emploi

Lisez ce mode d’emploi avant la mise en service du vélo pour utiliser toutes les fonctions de manière sûre et adéquate. Il ne remplace pas une formation personnelle par le revendeur spécialisé qui fournit le vélo. Le mode d’emploi fait partie intégrante du vélo. Si le vélo est cédé un jour, le mode d’emploi doit donc être transmis au propriétaire suivant.

Ce mode d’emploi est essentiellement destiné au cycliste et à l’exploitant du vélo, qui sont en général des non-spécialistes sur le plan technique.

Si des passages du texte s’adressent expressément à un personnel spécialisé (par exemple mécaniciens deux-roues), ceci est indiqué par un symbole d’outil.

Le personnel de tous les revendeurs spécialisés, grâce à sa formation spécialisée, est en mesure d’identifier les risques et d’éviter les dangers qui peuvent survenir lors de la maintenance, de l’entretien et de la réparation du vélo. Pour les non-spécialistes, les informations destinées au personnel spécialisé n’invitent jamais à une action.

1.1 Fabricant

Le fabricant du vélo est :

ZEG Zweirad-Einkaufs-Genossenschaft eG
Longericher Straße 2
50739 Köln, Germany

Tél. : +49 221 17959 0
Fax : +49 221 17959 31
E-mail : info@zeg.de
Internet : www.zeg.de

1.2 Lois, normes et directives

Ce mode d’emploi tient compte des exigences essentielles des normes suivantes :

- Directive 2006/42/CE Machines,
- Directive 2014/30/UE, Compatibilité électromagnétique,
- Norme EN ISO 12100:2010 Sécurité des machines – Principes généraux de conception – Appréciation du risque et réduction du risque,
- Norme EN 15194:2015, Cycles – Cycles à assistance électrique – Bicyclettes EPAC,
- Norme EN ISO 4210, Cycles – Exigences de sécurité des bicyclettes
- Norme EN 11243:2016, Cycles – Porte-bagages pour bicyclettes – Exigences et méthodes.
- Norme EN 82079-1:2012, Établissement des instructions d’utilisation – Structure, contenu et présentation – Partie 1 : Principes généraux et exigences détaillées et
- Norme EN ISO 17100:2016-05, Services de traduction – Exigences relatives aux services de traduction.

1.3 Autres documents applicables

Ce mode d’emploi est uniquement complet avec les autres documents applicables.

Le document suivant s’applique à ce produit :

- Mode d’emploi du chargeur.

Aucune autre information ne fait partie de la documentation.

Les revendeurs spécialisés disposent de la liste toujours actualisée des accessoires autorisés.

FR_034-12106_0.01_09.18_BULLS BOSCH KIOX_Inhalt.book Page 11 Wednesday, October 17, 2018 4:42 PM

1.4 Réserve de modifications

Les informations contenues dans ce mode d’emploi contiennent des spécifications techniques valides à la date de l’impression. Les modifications importantes sont intégrées dans une nouvelle édition du mode d’emploi.

Vous trouverez toutes les modifications de ce mode d’emploi à l’adresse :
www.zeg.de/service/downloads.

1.5 Langue

Le mode d’emploi original est rédigé en allemand. Aucune traduction n’est valable sans le mode d’emploi original.

FR_034-12106_0.01_09.18_BULLS BOSCH KIOX_Inhalt.book Page 12 Wednesday, October 17, 2018 4:42 PM

1.6 Pour votre sécurité

La sécurité du vélo repose sur quatre éléments :

- la formation du cycliste et de l'exploitant ainsi que la maintenance et la réparation du vélo par le revendeur spécialisé,
- le chapitre Sécurité générale,
- les avertissements dans ce mode d'emploi et
- les marquages de sécurité sur les plaques signalétiques.

1.6.1 Formation, initiation et service après-vente

Le service après-vente est assuré par le revendeur spécialisé qui fournit le produit. Ses coordonnées sont indiquées au dos et sur la fiche technique de ce mode d'emploi. Si vous ne parvenez pas à le contacter, vous trouverez d'autres revendeurs spécialisés prêts à assurer le service après-vente sur le site Internet www.zeg.de.

Le revendeur spécialisé chargé d'effectuer les travaux de réparation et de maintenance est régulièrement formé.

Au plus tard lors de la remise du vélo, le cycliste ou l'exploitant est familiarisé personnellement par le revendeur spécialisé avec les fonctions du vélo, en particulier ses fonctions électriques et la bonne utilisation du chargeur.

Tout cycliste à qui l'on fournit ce vélo doit être formé aux fonctions du vélo. Ce mode d'emploi doit être fourni sous forme imprimée à chaque cycliste afin qu'il en prenne connaissance et le respecte.

FR_034-12106_0.01_09.18_BULLS BOSCH KIOX_Inhalt.book Page 13 Wednesday, October 17, 2018 4:42 PM

1.6.2 Consignes de sécurité de base

Ce mode d'emploi comporte un chapitre consacré aux consignes générales de sécurité [▷ *Chapitre 2, page 20*]. Ce chapitre est identifiable par son fond grisé.

1.6.3 Avertissements

Les situations et actions dangereuses sont désignées par des avertissements. Les avertissements sont présentés comme suit dans ce mode d'emploi :

MOT-CLÉ

Nature et source du danger

Description du danger et des conséquences.

▶ Mesures

Les symboles et mots-clés suivants sont utilisés dans le mode d'emploi pour les remarques et avertissements :

⚠ DANGER	En cas de non-respect, entraîne des blessures graves voire mortelles. Niveau de risque élevé.
⚠ AVERTISSEMENT	En cas de non-respect, peut entraîner des blessures graves voire mortelles. Niveau de risque moyen.
⚠ ATTENTION	Peut entraîner des blessures légères ou moyennes. Niveau de risque faible.
REMARQUE	Peut entraîner des dommages matériels en cas de non-respect.

Tableau 1 : Signification des mots-clés

FR_034-12106_0.01_09.18_BULLS BOSCH KIOX_Inhalt.book Page 14 Wednesday, October 17, 2018 4:42 PM

1.6.4 Marquages de sécurité

Les marquages de sécurité suivants sont utilisés sur les plaques signalétiques du vélo :

	Avertissement général
	Respectez les modes d’emploi

Tableau 2 : **Signification des marquages de sécurité**

1.7 Pour votre information

1.7.1 Instructions d’action

Les instructions d’action sont construites selon le modèle suivant :

✓ Conditions (en option)

▶ Étape d’action

⇨ Résultat de l’étape d’action (en option)

1.7.2 Informations sur la plaque signalétique

Les plaques signalétiques des produits contiennent, outre les avertissements, d’autres informations importantes sur le vélo :

FR_034-12106_0.01_09.18_BULLS BOSCH KIOX_Inhalt.book Page 15 Wednesday, October 17, 2018 4:42 PM

1	Convient pour les routes asphaltées et pavées, pas pour la conduite tout-terrain et les sauts
2	Convient pour les rues asphaltées, pistes cyclables et chemins caillouteux fermes ainsi que pour les longs trajets avec déclivités modérées et sauts jusqu’à 15 cm.
3	Convient pour les rues asphaltées, pistes cyclables et trajets tout-terrain faciles à difficiles, ainsi que pour les trajets avec déclivités modérées et sauts jusqu’à 61 cm.
4	Convient pour les rues asphaltées, pistes cyclables et trajets tout-terrain faciles à difficiles, ainsi que pour une utilisation limitée en descente de piste jusqu’à 25 km et pour des sauts jusqu’à 122 cm.
5	Convient pour les rues asphaltées, pistes cyclables et trajets tout-terrain faciles à très difficiles, ainsi que pour une utilisation illimitée en descente de piste et pour tous les types de saut.

Tableau 3 : **Signification du domaine d’utilisation**

	Vélo de ville et tout chemin
XS S	Vélo enfant / Vélo adolescent
	Vélo tout terrain
	Vélo de course
	Vélo de transport
	Vélo pliant

Tableau 4 : **Signification du type de vélo**

	Lisez les instructions
	Collecte séparée des appareils électriques et électroniques
	Collecte séparée des piles et batteries
	Interdiction de jeter au feu (interdiction de brûler)
	Interdiction d’ouvrir les piles et batteries
	Appareil de classe de protection II
	Uniquement conçu pour l’utilisation en intérieur
	Fusible (fusible de l’appareil)
	Conformité UE
	Matériau recyclable
max. 50°C	Protégez des températures de plus de 50 °C et du rayonnement solaire

Tableau 5 : **Signification des consignes de sécurité**

FR_034-12106_0.01_09.18_BULLS BOSCH KIOX_Inhalt.book Page 17 Wednesday, October 17, 2018 4:42 PM

1.7.3 Conventions de langage

Le vélo décrit dans ce mode d’emploi peut être équipé de composants alternatifs. L’équipement de chaque vélo est défini par le numéro de type correspondant. Le cas échéant, les composants alternatifs employés sont indiqués par les mentions *alternative* sous le titre. Pour plus de lisibilité, les concepts suivants sont utilisés :

Concept	Signification
Mode d’emploi	Mode d’emploi original ou traduction du mode d’emploi original
Vélo	Vélo à entraînement électrique
Moteur	Moteur d’entraînement

Les styles d’écriture suivants sont utilisés dans ce mode d’emploi :

Style d’écriture	Utilisation
italique	Entrées dans l’index des matières
INTERLETTRAGE	Affichage à l’*écran*
[▷ *Exemple, numéro de page*]	Références croisées
•	Listes

FR_034-12106_0.01_09.18_BULLS BOSCH KIOX_Inhalt.book Page 18 Wednesday, October 17, 2018 4:42 PM

1.8 Plaque signalétique

La plaque signalétique est placée sur le *cadre*. Les informations suivantes sont indiquées sur la plaque signalétique :

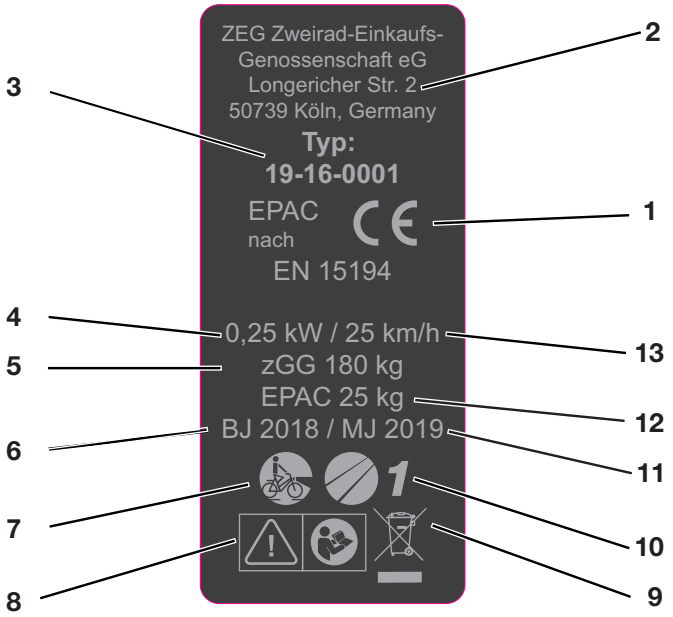

Illustration 1 : **Plaque signalétique, exemple**

1 Marquage CE
2 Fabricant
3 Numéro de type
4 Puissance nominale en fonctionnement continu
5 Poids total admissible
6 Année de construction
7 *Type de vélo*
8 *Consignes de sécurité*
9 *Consigne d’élimination*
10 *Domaine d’utilisation*
11 Année du modèle
12 Poids du vélo prêt à rouler
13 Vitesse d’arrêt

FR_034-12106_0.01_09.18_BULLS BOSCH KIOX_Inhalt.book Page 19 Wednesday, October 17, 2018 4:42 PM

1.9 Identification

1.9.1 Mode d’emploi

Le numéro d’identification de ce mode d’emploi est composé du numéro de document, du numéro de version et de la date de parution. Il est indiqué sur la couverture et dans la ligne de pied de page.

Numéro d’identification	03412104_1.0_17.10.2018

Tableau 6 : Numéro d’identification du mode d’emploi

1.9.2 Vélo

Ce mode d’emploi de la marque BULLS s’applique à l’*année de modèle* 2019. La période de production s’étend d’août 2018 jusqu’à juillet 2019. Il est publié en août 2018.

Le mode d’emploi fait partie des vélos suivants :

Numéro de type	*Modèle*	*Type de vélo*
19-17-1030	Cross Lite Evo	Vélo de ville et tout chemin
19-17-1031	Cross Lite Evo	Vélo de ville et tout chemin
19-17-1032	Cross Lite Evo	Vélo de ville et tout chemin
19-18-1038	Iconic Evo	Vélo tout terrain
19-18-4030	Iconic Evo	Vélo tout terrain
19-18-4033	Iconic Evo 29	Vélo tout terrain
19-18-1025	Iconic Evo TR 1	Vélo tout terrain
19-18-1041	Iconic Evo TR 2	Vélo tout terrain
19-18-1049	Iconic Evo TR 2	Vélo tout terrain
19-18-1041	Six50 Evo 4	Vélo tout terrain
19-18-1048	Six50 Evo AM 4	Vélo tout terrain
19-18-1042	Twenty9 Evo 4	Vélo tout terrain

FR_034-12106_0.01_09.18_BULLS BOSCH KIOX_Inhalt.book Page 20 Wednesday, October 17, 2018 4:42 PM

2 Sécurité

2.1 Exigences portant sur le cycliste

Si la loi n'impose pas d'exigence sur les conducteurs de vélos à assistance électrique, un âge minimum de 14 ans est recommandé, ainsi qu'une expérience préalable avec les vélos mus par la force musculaire.

Le cycliste doit disposer de capacités physiques et mentales suffisantes pour participer au trafic routier.

2.2 Risques pour les groupes vulnérables

Conserver la batterie et le chargeur hors de portée des enfants.

Si le vélo doit être utilisé par un mineur, il convient d'assurer sa formation approfondie par ses responsables légaux puis de prévoir une utilisation surveillée jusqu'à obtenir la certitude que le vélo est utilisé conformément à ce mode d'emploi. Les responsables légaux déterminent si les mineurs sont aptes à utiliser le vélo.

2.3 Équipement de protection individuel

Nous recommandons le port d'un casque adapté. Par ailleurs, nous recommandons de porter des vêtements longs adaptés au vélo et près du corps ainsi que des chaussures solides.

FR_034-12106_0.01_09.18_BULLS BOSCH KIOX_Inhalt.book Page 21 Wednesday, October 17, 2018 4:42 PM

2.4 Utilisation conforme

Le vélo est conçu pour une assistance maximale de 25 km/h. Le vélo peut uniquement être utilisé en état de fonctionnement sans défaut.

Il est possible que selon les pays, des exigences portant sur le vélo diffèrent de l'équipement standard. En particulier pour la participation au trafic routier, des dispositions spéciales peuvent s'appliquer aux feux, aux réflecteurs ou à d'autres composants.

Les lois généralement applicables ainsi que les dispositions sur la prévention des accidents et la protection de l'environnement du pays de l'utilisateur doivent être respectées. Toutes les instructions d'action et listes de contrôle du présent mode d'emploi doivent être respectées. Le montage d'accessoires autorisés par un personnel spécialisé est admis.

Chaque vélo correspond à un type de vélo qui détermine l'utilisation conforme et le domaine d'utilisation :

2.4.1 Vélo de ville et tout chemin

Les vélos de ville et tout chemin sont conçus pour l'utilisation quotidienne confortable. Ils sont adaptés à la participation au trafic routier général.

Domaine d'utilisation :

Convient pour les rues asphaltées et pavées.

Convient pour les rues asphaltées, pistes cyclables et chemins caillouteux fermes ainsi que pour les longs trajets avec déclivités modérées et sauts jusqu'à 15 cm.

FR_034-12106_0.01_09.18_BULLS BOSCH KIOX_Inhalt.book Page 22 Wednesday, October 17, 2018 4:42 PM

2.4.2 Vélo tout terrain (mountain bike)

Le vélo tout terrain est conçu pour l'utilisation sportive. Sa conception se caractérise par un empattement réduit, une position assise décalée vers l'avant et un frein nécessitant moins de force d'actionnement.

Le vélo tout terrain est un appareil de sport qui nécessite non seulement une certaine forme physique, mais aussi une phase de familiarisation. Il est donc nécessaire de s'entraîner à l'utilisation, en particulier au franchissement des virages et au freinage.

La charge supportée par le cycliste, en particulier au niveau des mains et poignets, des bras, des épaules, du cou et du dos est donc plus importante. Les cyclistes débutants tendent à freiner trop fort et à perdre ainsi le contrôle.

Domaine d'utilisation :

Convient pour les rues asphaltées, pistes cyclables et trajets tout-terrain faciles à difficiles, ainsi que pour les trajets avec déclivités modérées et sauts jusqu'à 61 cm.

Convient pour les rues asphaltées, pistes cyclables et trajets tout-terrain faciles à difficiles, ainsi que pour une utilisation limitée en descente de piste et pour des sauts jusqu'à 122 cm.

Convient pour les rues asphaltées, pistes cyclables et trajets tout-terrain faciles à très difficiles, ainsi que pour une utilisation illimitée en descente de piste et pour tous les types de saut.

FR_034-12106_0.01_09.18_BULLS BOSCH KIOX_Inhalt.book Page 23 Wednesday, October 17, 2018 4:42 PM

2.5 Utilisation non conforme

Le non-respect de l'utilisation conforme entraîne un risque pour les personnes et les choses. Le vélo n'est pas adapté aux utilisations suivantes :

- manipulation de l'entraînement électrique,
- dépassement du poids total,
- déplacements avec un vélo endommagé ou incomplet,
- franchissement d'escaliers,
- franchissement d'eau profonde,
- prêt du vélo à des cyclistes non formés,
- transport de personnes supplémentaires,
- transport de bagages surdimensionnés,
- conduite sans les mains,
- conduite sur glace et neige,
- entretien non conforme,
- réparation non conforme,
- domaines d'utilisation difficiles comme la compétition professionnelle et
- les cascades ou acrobaties.

2.5.1 Vélo de ville et tout chemin

Les vélos de ville et tout chemin ne sont pas des vélos de sport. L'utilisation sportive entraîne une réduction de la stabilité et du confort.

Domaines d'utilisation non autorisés :

Ne roulez jamais en tout-terrain, n'effectuez pas de sauts.

Ne roulez jamais en tout-terrain, effectuez pas de sauts de plus de 15 cm.

FR_034-12106_0.01_09.18_BULLS BOSCH KIOX_Inhalt.book Page 24 Wednesday, October 17, 2018 4:42 PM

2.5.2 Vélo tout terrain (mountain bike)

Avant de participer au trafic routier général, les vélos tout terrain doivent être équipés pour répondre aux lois et règles nationales : éclairage, garde-boue, etc.

Domaines d'utilisation non autorisés :

N'effectuez jamais de descente de piste ou de sauts de plus de 61 cm.

N'effectuez jamais de trajets tout terrain très difficiles ou de sauts de plus de 122 cm.

Ne dépassez jamais vos limites personnelles.

2.6 Obligation de diligence

La sécurité du vélo peut uniquement être assurée si l'ensemble des mesures nécessaires sont prises.

2.6.1 Cycliste

Le cycliste :

- reçoit une formation avant le premier trajet. Il pose ses questions sur le mode d'emploi à l'exploitant ou au revendeur spécialisé.
- porte un équipement de protection individuel.
- assume toutes les obligations de l'exploitant en cas de cession du vélo.

FR_034-12106_0.01_09.18_BULLS BOSCH KIOX_Inhalt.book Page 25 Wednesday, October 17, 2018 4:42 PM

2.6.2 Exploitant

Dans le cadre de son obligation de diligence, l'exploitant doit planifier ces mesures et contrôler leur exécution.

L'exploitant :

- met ce mode d'emploi à disposition du cycliste pour la durée d'utilisation du vélo. Si nécessaire, traduit le mode d'emploi dans une langue comprise par le cycliste.
- forme le cycliste aux fonctions du vélo avant le premier trajet. Seuls des cyclistes formés peuvent conduire le vélo.
- informe le cycliste de l'utilisation conforme et de la nécessité de porter un équipement de protection individuel.
- emploie exclusivement un personnel formé pour la maintenance et la réparation du vélo.

FR_034-12106_0.01_09.18_BULLS BOSCH KIOX_Inhalt.book Page 26 Wednesday, October 17, 2018 4:42 PM

3 Description

3.1 Aperçu

Illustration 2 : **Vélo vu de droite, exemple d'un Six50 Evo 4**

1 *Roue avant*
2 *Fourche*
3 Garde-boue avant
4 *Phare avant*
5 *Guidon*
6 *Potence*
7 Cadre
8 Tige de selle
9 Selle
10 Porte-bagages
11 Réflecteur et feu arrière
12 Garde-boue arrière
13 *Roue arrière*
14 Béquille latérale
15 Chaîne
16 Carter de chaîne
17 Numéro de cadre et *plaque signalétique*

FR_034-12106_0.01_09.18_BULLS BOSCH KIOX_Inhalt.book Page 27 Wednesday, October 17, 2018 4:42 PM

3.2 Roue et fourche

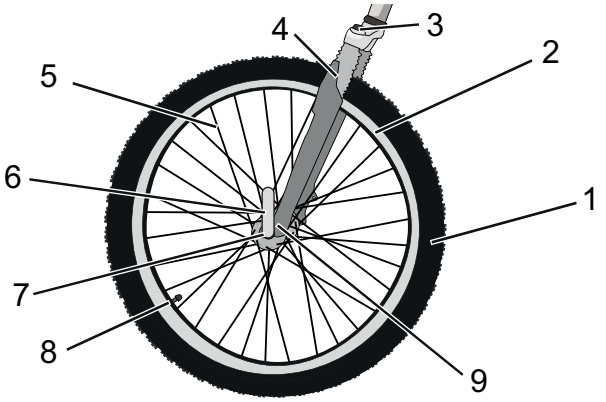

Illustration 3 : **Composants de la roue, exemple de la roue avant**

1 Pneu
2 Jante
3 Tête de la fourche de suspension avec molette de réglage
4 Fourche
5 Rayon
6 Attache rapide
7 Moyeu
8 *Valve*
9 Extrémité de la fourche de suspension

3.2.1 Valve

Chaque roue est dotée d'une valve. Cette valve sert au gonflage du *pneu* avec de l'air. Chaque valve comprend un capuchon de valve. Le capuchon de valve vissé protège contre la poussière et la saleté.

Le vélo possède soit une *valve Dunlop* classique, soit une *valve Presta*, soit une *valve Schrader*.

Valve Dunlop

Le cycliste peut changer la valve facilement et laisser l'air s'échapper rapidement. Cette valve ne permet pas de mesurer la pression d'air.

Valve Presta

La valve Presta requiert un perçage plus petit dans les jantes et est donc bien adaptée aux jantes plus étroites des vélos de course. Cette valve permet de mesurer la pression d'air.

Valve Schrader

Le cycliste peut gonfler une valve Schrader très facilement dans une station-service. Cette valve permet de mesurer la pression d'air.

FR_034-12106_0.01_09.18_BULLS BOSCH KIOX_Inhalt.book Page 29 Wednesday, October 17, 2018 4:42 PM

3.2.2 Suspension

Les modèles de cette série sont équipés de fourches rigides ou de fourches de suspension. Une fourche de suspension assure la suspension soit par un ressort en acier soit par une suspension pneumatique. Par rapport à une fourche rigide, une fourche de suspension améliore le contact avec le sol et le confort au moyen de deux fonctions : la suspension et l'amortissement.

Illustration 4 : **Vélo sans suspension (1) et avec suspension (2) lors du franchissement d'un obstacle**

Avec la suspension, un choc, par exemple dû à un caillou sur le chemin, n'est pas transmis via la fourche directement dans le corps du cycliste, mais est absorbé par le système de suspension. Pour cela, la fourche de suspension se comprime. Cette compression peut également être bloquée afin que la fourche de suspension se comporte comme une fourche rigide. Le verrou pour le blocage de la fourche est appelé Remote Lockout.

Après sa compression, la fourche de suspension reprend sa position d'origine. Le cas échéant, l'amortisseur freine ce mouvement et empêche ainsi le système de suspension de reprendre sa forme de manière incontrôlée et de causer une oscillation de la fourche vers le haut et le bas.

FR_034-12106_0.01_09.18_BULLS BOSCH KIOX_Inhalt.book Page 30 Wednesday, October 17, 2018 4:42 PM

Les amortisseurs qui amortissent les mouvements de compression de la suspension, donc la contrainte de pression, sont nommés amortisseurs de compression.

Les amortisseurs qui amortissent le mouvement de détente de la suspension, donc la contrainte de traction, sont nommés amortisseurs de détente.

3.2.3 Structure d’une fourche de suspension

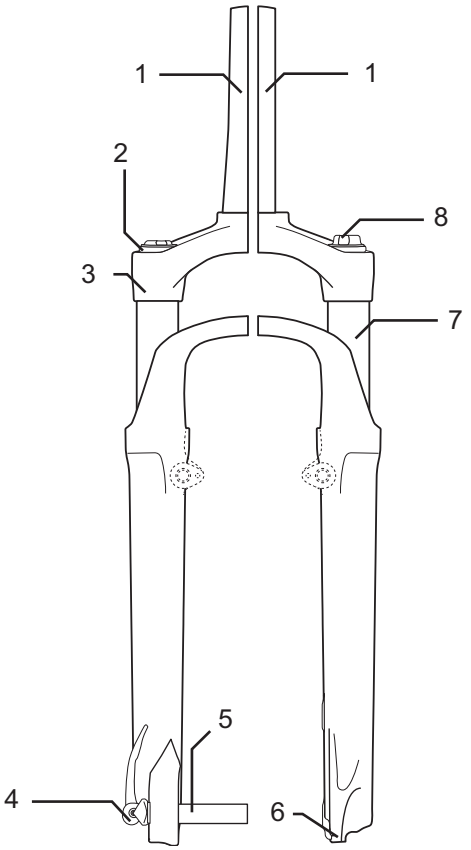

Illustration 5: **Exemple d’une fourche Suntour**
La potence et le guidon sont fixés sur la tige de fourche (1). La roue est fixée sur l’axe de roue (6). Autres éléments : réglage de la compression (2), couronne (3), Q-Loc (5), joint anti-poussière (6), extrémité de fourche pour attache rapide (7), montant (8) et ressort (9)

FR_034-12106_0.01_09.18_BULLS BOSCH KIOX_Inhalt.book Page 31 Wednesday, October 17, 2018 4:42 PM

3.2.3.1 Structure de la fourche de suspension pneumatique

La fourche du vélo est dotée d’une suspension pneumatique ainsi que d’un amortisseur de compression et pour partie d’un amortisseur de détente.

Illustration 6: **Exemple d’une fourche Yari**
Dessin avec les organes de commande : valve d’air (1), capuchon de valve (2), blocage de la fourche (3), attache rapide (4) et dispositif de réglage de l’amortisseur de détente (5) et les modules : module de suspension pneumatique (A), module d’amortisseur de compression (B) et module d’amortisseur de détente (C)

3.2.3.2 Structure d’un amortisseur arrière FOX

L’amortisseur arrière est doté d’une suspension pneumatique ainsi que d’un amortisseur de compression et d’un amortisseur de détente.

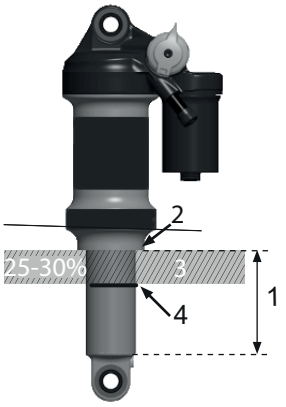

Illustration 7: **Exemple d’un amortisseur arrière FOX**

1 Course de suspension totale de l’amortisseur
2 Joint en caoutchouc de la chambre d’air
3 Course négative
4 Joint torique

FR_034-12106_0.01_09.18_BULLS BOSCH KIOX_Inhalt.book Page 33 Wednesday, October 17, 2018 4:42 PM

3.2.3.3 Structure d’un amortisseur arrière Suntour

L’amortisseur arrière est doté d’une suspension pneumatique ainsi que d’un amortisseur de compression et d’un amortisseur de détente.

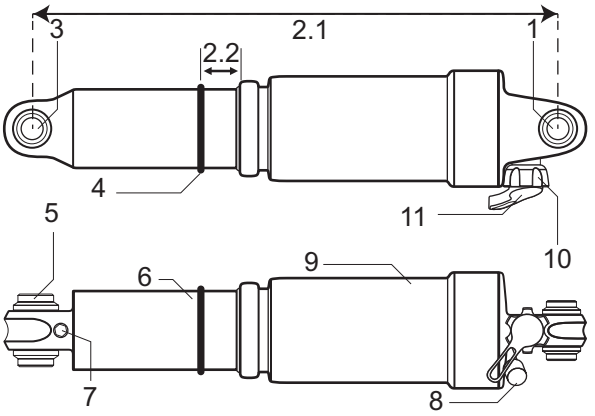

Illustration 8: **Exemple d’un amortisseur arrière Suntour**

1 Œillet supérieur
2.1 Longueur totale de l’amortisseur
2.2 Sag
3 Œillet inférieur
4 Joint torique
5 Manchon
6 Unité d’amortisseur
7 IFP (internal floating piston)
8 Valve d’air
9 Chambre d’air
10 Levier de verrouillage
11 Levier de rebond

3.3 Système de freinage

Le vélo est équipé d'un frein à disque.

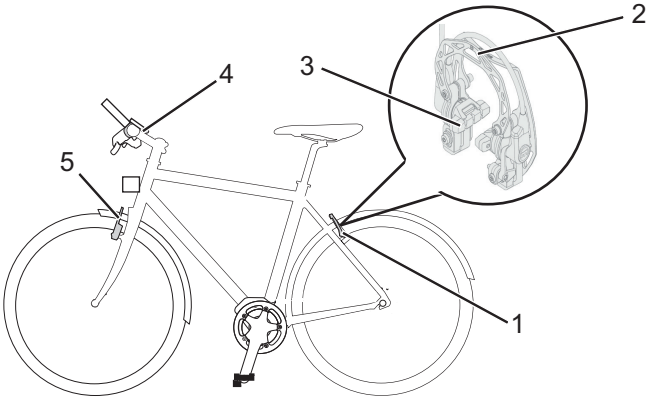

Illustration 9 : **Composants du frein de jante avec détails, exemple d'un Magura HS22**

1 Frein de jante arrière
2 Brake-Booster
3 Plaquette de frein
4 *Guidon* avec *leviers de frein*
5 Frein de jante avant

Le frein de jante arrête le mouvement de la roue lorsque le cycliste tire le *levier de frein*, ce qui presse sur la *jante* deux plaquettes de frein se faisant face.

FR_034-12106_0.01_09.18_BULLS BOSCH KIOX_Inhalt.book Page 35 Wednesday, October 17, 2018 4:42 PM

Le frein de jante hydraulique est doté d’un levier de verrouillage.

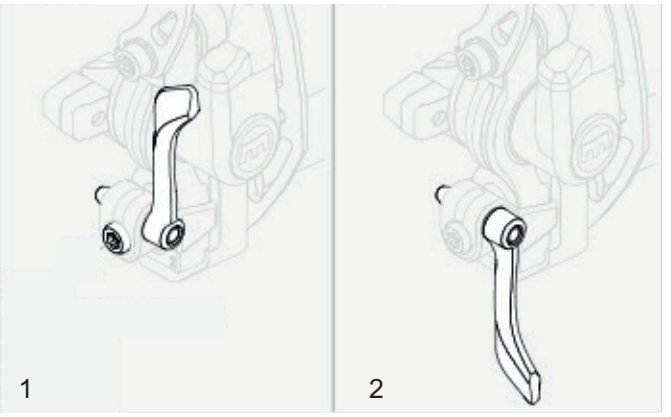

Illustration 10 : ***Levier de verrouillage du frein de jante,*** **fermé (1) et ouvert (2)**

Le levier de verrouillage du frein de jante ne comporte aucun marquage. Seul un revendeur spécialisé peut régler le levier de verrouillage du frein de jante.

3.4 Système d’entraînement électrique

Le vélo est entraîné par la force musculaire via la chaîne de transmission. La force appliquée dans le sens de la marche par un appui sur la pédale entraîne la roue dentée avant. La chaîne transmet la force à la roue dentée arrière puis à la roue arrière.

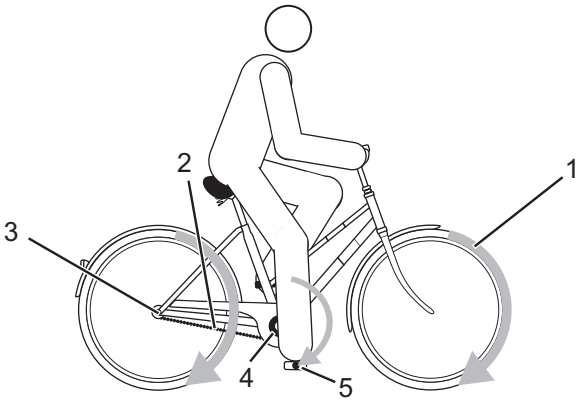

Illustration 11 : **Schéma du système d’entraînement mécanique**

1 Sens de la marche
2 Chaîne
3 Roue dentée arrière
4 Roue dentée avant
5 Pédale

Le vélo est également doté d’un système d’entraînement électrique intégré avec un *organe de commande avec écran*.

Ce système d’entraînement électrique comporte jusqu’à 7 composants :

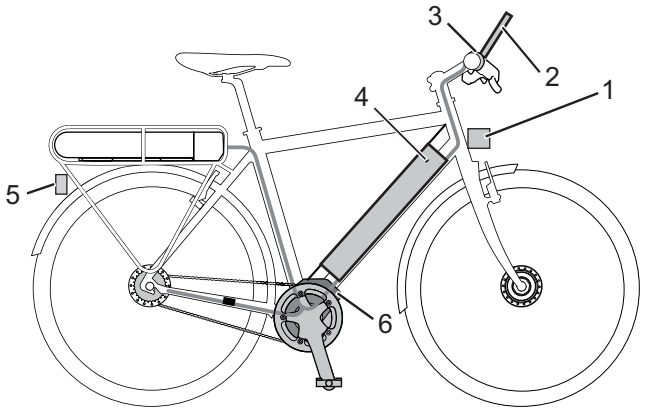

Illustration 12 : **Schéma du système d’entraînement électrique**

1 *Phare avant*
2 *Écran*
3 *Organe de commande*
4 *Batterie de tube inférieur*
5 Feu arrière
6 Moteur
• un chargeur adapté à la batterie.

Dès que la force musculaire requise du cycliste pour appuyer sur la pédale dépasse un certain seuil, le moteur démarre doucement et soutient le mouvement de pédalage du cycliste. La puissance du moteur dépend du niveau d’assistance sélectionné.

Le vélo ne dispose pas d’un bouton séparé pour l’arrêt d’urgence du vélo ou du système. En cas d’urgence, le système d’entraînement avec écran amovible peut être arrêté en retirant l’*écran*.

Le moteur s’arrête automatiquement dès que le cycliste cesse d’appuyer sur les pédales, que la température sort de la plage admissible, qu’une surcharge est détectée ou que la vitesse d’arrêt de 20 km/h est atteinte.

3.4.1 Batterie

La batterie lithium-ion dispose de composants électroniques de protection internes. Ceux-ci sont adaptés au chargeur et au vélo. La température de la batterie est contrôlée en permanence. La batterie est protégée contre le déchargement excessif, le chargement excessif, la surchauffe et les courts-circuits. En cas de danger, la batterie s'arrête automatiquement grâce à un disjoncteur. Si le système d'entraînement électrique ne fournit aucune puissance (par exemple car le vélo est à l'arrêt) pendant 10 minutes et qu'aucune touche n'est actionnée à l'écran ou sur l'unité de commande, le système d'entraînement électrique et la batterie s'arrêtent automatiquement afin d'économiser de l'énergie.

La durée de vie de la batterie peut être prolongée par des soins adéquats et en particulier par un stockage à des températures adaptées. Même avec des soins adéquats, le niveau de charge de la batterie diminue avec le temps. Un temps de fonctionnement fortement réduit après le chargement indique que la batterie est usagée.

Température de transport	5 °C - 25 °C
Température de transport optimale	10 °C - 15 °C
Température de stockage	5 °C - 25 °C
Température de stockage optimale	10 °C - 15 °C
Température ambiante chargement	10 °C - 30 °C

Tableau 7 : Caractéristiques techniques de la batterie

FR_034-12106_0.01_09.18_BULLS BOSCH KIOX_Inhalt.book Page 39 Wednesday, October 17, 2018 4:42 PM

Le vélo est équipé d'une batterie intégrée.

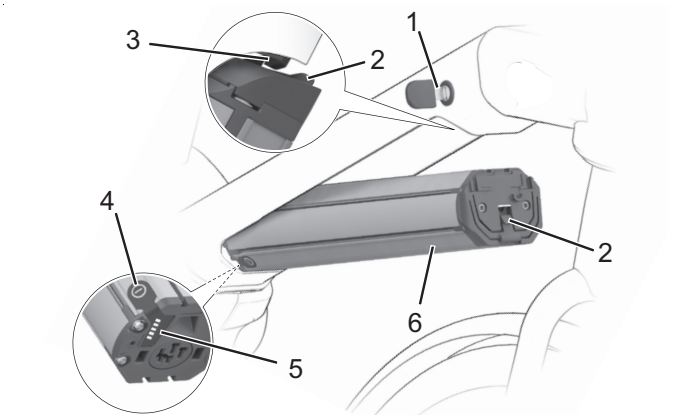

Illustration 13 : **Détail de la batterie intégrée**

1 Clé du cadenas de la batterie
2 Dispositif de retenue
3 Crochet de fixation
4 Touche Marche/Arrêt (batterie)
5 *Indicateur de fonctionnement et de charge*
6 Boîtier de la batterie intégrée

3.4.1.1 Indicateur de fonctionnement et de charge

Lorsque la batterie est allumée, les cinq LED vertes de l'indicateur de fonctionnement et de charge affichent le niveau de charge. Chaque LED correspond à environ 20 % du niveau de charge. De plus, le niveau de charge de la batterie allumée est affiché à l'*écran*. Si le niveau de charge de la batterie est inférieur à 5 %, toutes les LED de l'indicateur de fonctionnement et de charge s'éteignent. Toutefois, le niveau de charge est encore indiqué à l'*écran*.

3.4.2 Feux

Lorsque les feux sont activés, le *phare avant* et le feu arrière sont tous deux allumés.

3.4.3 Organe de commande

L’organe de commande comporte six touches.

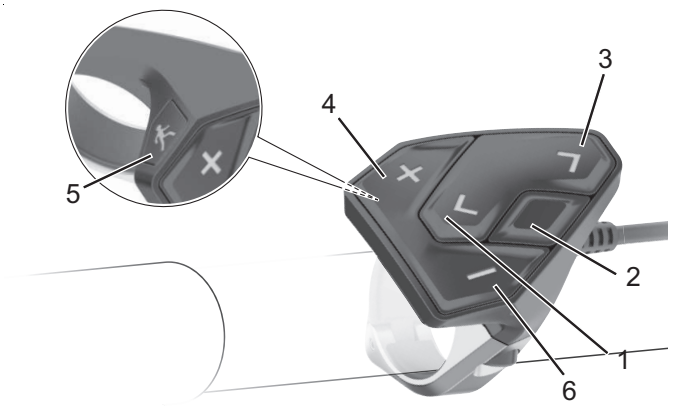

Illustration 14 : **Aperçu de l’organe de commande**

	Symbole	Nom
1		Touche de sélection
2	<	Touche Parcourir vers l’arrière
3	>	Touche Parcourir vers l’avant
4	+	Touche Plus
5		Touche d’assistance de poussée
6	–	Touche Moins

Tableau 8 : **Aperçu de l’organe de commande**

3.4.4 Écran

L’écran est commandé par deux touches pour afficher les fonctions centrales du système d’entraînement et les informations de trajet. Le cycliste peut arrêter le système d’entraînement en retirant l’écran.

La batterie du vélo alimente l’écran en énergie lorsque l’écran est placé dans le support, qu’une batterie suffisamment chargée est installée dans le vélo et que le système d’entraînement est démarré.

FR_034-12106_0.01_09.18_BULLS BOSCH KIOX_Inhalt.book Page 41 Wednesday, October 17, 2018 4:42 PM

Si l’ordinateur de bord est retiré du support, l’alimentation électrique est assurée par la batterie de l’écran. Si la batterie de l’écran est faible, un avertissement s’affiche à l’écran.

Si l’ordinateur de bord est retiré de son support sans être arrêté, les informations sur le dernier trajet effectué et les informations d’état sont affichées les unes après les autres dans un bandeau.

Si aucune touche n’est actionnée pendant une minute après le retrait du support, l’écran s’éteint après 1 minute.

Sans nouveau chargement de la batterie de l’écran, la date et l’heure sont conservées pendant un maximum de 6 mois. Après la remise en marche, si l’écran est connecté à l’app par Bluetooth et que le smartphone dispose d’une localisation GPS, la date et l’heure sont redéfinies.

Batterie lithium-ions, interne	3,7 V, 240 mAh
Température de stockage	5 °C - 25 °C
Température ambiante chargement	10 °C - 30 °C

Tableau 9 : **Caractéristiques techniques de la batterie de l’écran**

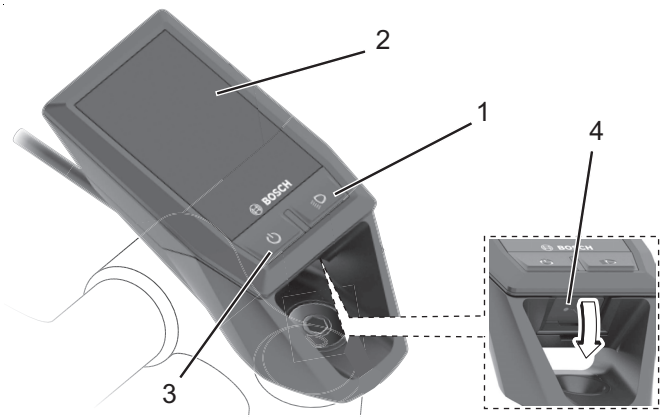

Illustration 15 : **Aperçu de la structure et des éléments de commande de l'écran**

	Symbole	Utilisation
1		Touche des feux
2		Affichage
3		Touche Marche/Arrêt (écran)
4		Cache de protection de la prise USB

Tableau 10 : **Aperçu des éléments de commande**

3.4.4.1 Prise USB

Une prise USB se trouve sous le cache en caoutchouc sur le dessous de l'*écran*.

Tension de chargement	5 V
Courant de chargement	max. 500 mA

Tableau 11 : **Caractéristiques techniques de la prise USB**

La prise USB permet d'utiliser ou de charger la plupart des appareils pouvant être alimentés par USB (par exemple divers téléphones portables). Pour le chargement, il est nécessaire que l'écran et une batterie suffisamment chargée soient insérés dans le vélo.

3.4.4.2 Affichages

Affichage d’accueil

Dès que l’écran est inséré sur le support, l’AFFICHAGE D’ACCUEIL s’ouvre. L’AFFICHAGE D’ACCUEIL dispose de dix affichages :

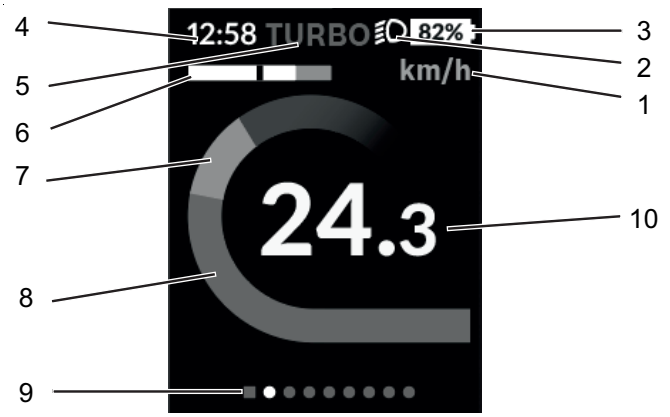

Illustration 16 : **Aperçu de l’affichage d’accueil**

	Symbole	Utilisation
(1)	km/h	Affichage de l’unité de vitesse
(2)		Symbole de feux
(3)	82%	Affichage du niveau de charge de la batterie
(4)	00:00	Affichage de l’heure
(5)		Affichage du niveau d’assistance sélectionné
(6)		Évaluation de la puissance
(7)		Affichage de la puissance propre
(8)		Affichage de la puissance moteur
(9)		Barre d’orientation
(10)		Affichage de la vitesse

Tableau 12 : **Aperçu des affichages à l’écran**

Barre d’état

Les affichages Unité de vitesse (1), niveau de la batterie (3), heure (4) et le symbole des feux (2) forment la *barre d’état* et sont affichés sur tous les affichages.

Affichage d’état

Depuis l’AFFICHAGE D’ACCUEIL, vous parvenez à l’AFFICHAGE D’ÉTAT via la touche **Parcourir vers l’arrière**.

Dans l’AFFICHAGE D’ÉTAT sont affichés, outre la barre d’état, l’heure actuelle et le niveau de charge de toutes les batteries de votre vélo.

Sous ces éléments sont affichés des symboles indiquant une fonction Bluetooth® activée ou un appareil connecté par Bluetooth (par exemple un cardiofréquencemètre).

Dans la zone inférieure, vous avez accès aux RÉGLAGES.

Menu rapide

Le MENU RAPIDE permet d’afficher des réglages spécifiques qui peuvent également être modifiés pendant le trajet.

L’accès au MENU RAPIDE se fait via la **touche de sélection** sur l’organe de commande. L’accès est impossible depuis l’AFFICHAGE D’ÉTAT.

Les réglages suivants peuvent être définis dans le menu rapide.

	Explication
RÉINITIALISER [JJ.MM.AAAA]	Toutes les données sur les trajets effectués jusqu'à cette date sont remises à zéro.
ESHIFT	Régler par exemple la fréquence de pédalage ou la vitesse de démarrage. La vitesse de démarrage peut être définie dans les réglages sous **<Mon VAE>→ <eShift>**.

(3) Affichage du niveau de charge de la batterie

Si l'écran est retiré du support, le dernier niveau de charge de la batterie reste enregistré.

L'affichage du niveau de charge de la batterie peut être consulté dans l'affichage d'état et dans la barre d'état. Le niveau de charge de la batterie peut également être consulté directement sur les LED de la batterie.

Couleur de l'affichage	Explication
blanc	La batterie est chargée à plus de 20 %.
jaune	La batterie est chargée à plus de 5 %.
rouge	La capacité d'assistance de la batterie est épuisée et l'assistance s'arrête. La capacité restante est utilisée pour l'éclairage du vélo et l'écran. La capacité de la batterie suffit encore pour environ 2 heures d'éclairage du vélo. Ceci ne prend pas en compte les autres consommateurs (par exemple changement de vitesse eShift, chargement d'appareils externes via la prise USB), qui peuvent réduire cette durée.

Si la batterie est chargée sur le vélo, un message correspondant est affiché.

(5) Niveau d'assistance

Plus le niveau d'assistance est élevé, plus le système d'entraînement soutient le cycliste lors du pédalage. Sur les entraînements de la gamme de performance CX, le « mode eMTB » est disponible. En « mode eMTB », le facteur d'assistance et le couple moteur

sont ajustés dynamiquement en fonction de la pression sur les pédales. Si le vélo a été configuré avec le « mode eMTB », « eMTB Mode » s'affiche brièvement lors de la sélection du niveau d'assistance « SPORT ».

Niveau d'assistance	Utilisation
OFF	Lorsque le système d'entraînement est allumé, l'assistance moteur est arrêtée. Le vélo peut être déplacé par la seule force des pédales comme un vélo normal. L'assistance de poussée ne peut pas être activée.
ECO	Assistance réduite avec une efficacité maximale pour optimiser l'autonomie
TOUR	Assistance constante, pour les trajets à grande autonomie
EMTB	Assistance optimale sur tous les terrains, démarrage sportif, dynamique améliorée, performance maximale.
TURBO	Assistance maximale jusqu'aux fréquences de pédalage élevées, pour la conduite sportive

Tableau 13 : **Aperçu des niveaux d'assistance**

(6) Évaluation de la puissance

L'évaluation de la puissance affiche la vitesse actuelle (barre blanche) par rapport à la vitesse moyenne.

Ce graphique vous permet d'identifier immédiatement si votre vitesse actuelle est supérieure ou inférieure à votre valeur moyenne :
à gauche du trait = inférieure à la moyenne ;
à droite du trait = supérieure à la moyenne

(9) Barre d'orientation

La barre d'orientation vous indique quel affichage est actuellement ouvert. Votre affichage actuel est mis en lumière. Les touches < et > vous permettent d'ouvrir d'autres affichages.

(11) Réglages

Vous pouvez accéder aux RÉGLAGES via l'AFFICHAGE D'ÉTAT. Les RÉGLAGES ne peuvent pas être ouverts ou modifiés pendant le trajet.

À l'aide des touches **Plus** (4) **et Moins** (6), vous pouvez sélectionner le réglage souhaité et ouvrir ce réglage ainsi que les éventuels sous-menus à l'aide de la touche de sélection. Dans chaque menu de réglage, vous pouvez utiliser la touche < pour revenir au menu précédent.

Vous trouverez dans le premier niveau de navigation les zones principales suivantes :

Affichage	Fonction
INSCRIPTION	Informations sur l'inscription, à un stade ultérieur
MON VAE	Réglages de votre VAE : Vous pouvez remettre à zéro manuellement ou automatiquement les compteurs, par exemple kilométrage du jour et valeurs moyennes, et réinitialiser l'autonomie. Vous pouvez modifier la valeur de circonférence de la roue préconfigurée par le fabricant de ± 5 %. Si votre VAE est équipé d'eShift, vous pouvez également configurer ici votre système eShift. Le fabricant du vélo ou le revendeur peut définir un intervalle de distance et/ou de durée pour les dates de maintenance. Dans <Entretien (prochain entretien du VAE) : [JJ. MM. AAAA] ou [xxxxx][km]>, la date du prochain entretien est affichée. La page des composants du vélo vous indique pour chaque composant le numéro de série, la version du matériel, la version du logiciel ainsi que d'autres données techniques pertinentes.
MON PROFIL	Données de l'utilisateur actif
BLUETOOTH	Démarrage et arrêt de la fonction Bluetooth® : Les appareils connectés sont affichés.

Affichage	Fonction
CONFIG. SYSTÈME	Une liste des options pour la configuration de votre ordinateur de bord : Vous pouvez afficher la vitesse et la distance en kilomètres ou en miles, l'heure au format 12 heures ou 24 heures, sélectionner l'heure, la date et le fuseau horaire et définir votre langue de préférence. Vous pouvez réinitialiser Kiox sur les paramètres d'usine, lancer une mise à jour logicielle (si disponible) et sélectionner un thème noir ou blanc.
INFORMATIONS	Informations sur votre Kiox : Informations sur les FAQ (questions fréquemment posées), certifications, données de contact, informations sur les licences.

FR_034-12106_0.01_09.18_BULLS BOSCH KIOX_Inhalt.book Page 49 Wednesday, October 17, 2018 4:42 PM

4 Caractéristiques techniques

Vélo

Température de transport	5 °C - 25 °C
Température de transport optimale	10 °C - 15 °C
Température de stockage	5 °C - 25 °C
Température de stockage optimale	10 °C - 15 °C
Température d'utilisation	5 °C - 35 °C
Température de l'environnement de travail	15 °C - 25 °C
Température de chargement	10 °C - 30 °C
Puissance développée / Système	250 W (0,25 kW)
Vitesse d'arrêt	25 km/h
Poids du vélo prêt à rouler	voir plaque signalétique

Tableau 14 : **Caractéristiques techniques du vélo**

Batterie

Température de transport	5 °C - 25 °C
Température de transport optimale	10 °C - 15 °C
Température de stockage	5 °C - 25 °C
Température de stockage optimale	10 °C - 15 °C
Température ambiante chargement	10 °C - 30 °C

Tableau 15 : **Caractéristiques techniques de la batterie**

Écran

Batterie lithium-ions, interne	3,7 V, 230 mAh
Température de service	-5 °C - 40 °C
Température de stockage	-10 °C - 50 °C
Température de chargement	0 °C - 40 °C
Classe de protection (avec cache USB fermé)	IP x7
Poids, approx.	0,60 kg
BLUETOOTH low energy®	
- Fréquence	2400 - 2480 MHz
- Puissance de transmission	< 10 mW

Tableau 16 : **Caractéristiques techniques de l'écran**

Émissions

Niveau d'émissions sonores de classe A	< 70 dB(A)
Valeur totale des vibrations pour les membres supérieurs	< 2,5 m/s²
Valeur maximale effective de l'accélération pondérée pour l'ensemble du corps	< 0,5 m/s²

Tableau 17 : **Émissions générées par le vélo***

***Les exigences de protection de la directive 2014/30/UE Compatibilité électromagnétique sont respectées. Le vélo comme le chargeur peuvent être utilisés sans restriction dans des zones résidentielles.**

Prise USB

Tension de chargement	5 V
Courant de chargement	max. 500 mA

Tableau 18 : **Caractéristiques techniques de la prise USB**

FR_034-12106_0.01_09.18_BULLS BOSCH KIOX_Inhalt.book Page 51 Wednesday, October 17, 2018 4:42 PM

Couple de serrage

Couple de serrage de l'écrou d'axe	35 Nm - 40 Nm
Couple de serrage maximal des vis de serrage du guidon*	5 Nm - 7 Nm

Tableau 19 : **Couples de serrage***

***sauf indication contraire sur le composant**

FR_034-12106_0.01_09.18_BULLS BOSCH KIOX_Inhalt.book Page 52 Wednesday, October 17, 2018 4:42 PM

5 Transport, stockage et montage

5.1 Transport

ATTENTION

Risque de chute en cas d'activation accidentelle

L'activation accidentelle du système d'entraînement entraîne un risque de blessure.

▶ Retirez la batterie avant de transporter le vélo.

ATTENTION

Risque d'incendie et d'explosion en cas de températures élevées

Des températures excessives endommagent la batterie. Les batteries peuvent s'enflammer elles-mêmes et exploser.

▶ N'exposez jamais la batterie au rayonnement solaire de manière prolongée.

ATTENTION

Perte d'huile en cas d'absence de sécurité de transport

La sécurité de transport des freins prévient tout actionnement accidentel des freins pendant le transport. Ceci peut entraîner des dommages irréparables au système de freinage ou une perte d'huile qui nuit à l'environnement.

▶ Ne tirez jamais le levier de frein lorsque la roue est démontée.

▶ Utilisez toujours la sécurité de transport lors du transport avec les roues démontées.

REMARQUE

Si le vélo est posé à plat, des huiles et graisses peuvent s'en écouler.

Si le carton de transport contenant un vélo est posé à plat ou debout, il n'offre pas une protection suffisante contre l'endommagement du *cadre* et des roues.

▶ Transportez le vélo uniquement vertical.

FR_034-12106_0.01_09.18_BULLS BOSCH KIOX_Inhalt.book Page 53 Wednesday, October 17, 2018 4:42 PM

REMARQUE

Les systèmes de porte-vélo impliquant de fixer le vélo à l'envers par son *guidon* ou son *cadre* génèrent des contraintes non admissibles sur les composants pendant le transport. Ceci peut entraîner une rupture des composants porteurs.

- ▶ N'utilisez jamais de systèmes de porte-vélo sur lesquels le vélo doit être fixé à l'envers par son *guidon* ou son *cadre*.

- ▶ Lors du transport, tenez compte du poids du vélo en ordre de marche.
- ▶ Retirez l'*écran* et la batterie avant le transport du vélo.
- ▶ Protégez les composants électriques et les prises du vélo contre les intempéries à l'aide de revêtements de protection adaptés.
- ▶ Retirez les accessoires avant le transport du vélo, par exemple les bidons.
- ▶ Pour le transport dans une voiture, un système de porte-vélo adapté doit être utilisé.

Le revendeur spécialisé apporte des conseils pour la bonne sélection et l'utilisation sûre d'un système de transport adapté.

- ▶ Transportez le vélo dans un environnement sec, propre et protégé du rayonnement solaire direct.

Pour l'expédition du vélo, il est recommandé de confier au revendeur spécialisé le démontage partiel et l'emballage du vélo.

5.1.1 Utiliser la sécurité de transport

▶ Placez les sécurités de transport entre les plaquettes de frein.

⇨ La sécurité de transport se coince entre les deux plaquettes.

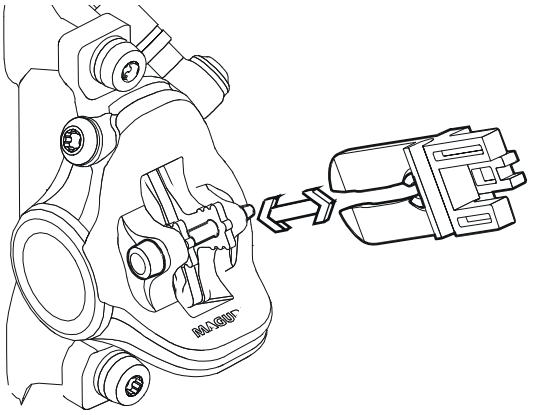

Illustration 17 : **Fixer la sécurité de transport**

5.2 Stocker

Risque d'incendie et d'explosion en cas de températures élevées

Des températures excessives endommagent la batterie. Les batteries peuvent s'enflammer elles-mêmes et exploser.

▶ Protégez la batterie de la chaleur

▶ N'exposez jamais la batterie au rayonnement solaire de manière prolongée.

FR_034-12106_0.01_09.18_BULLS BOSCH KIOX_Inhalt.book Page 55 Wednesday, October 17, 2018 4:42 PM

REMARQUE

Si le vélo est posé à plat, des huiles et graisses peuvent s'en écouler.

Si le carton de transport contenant un vélo est posé à plat ou debout, il n'offre pas une protection suffisante contre l'endommagement du *cadre* et des roues.

▶ Stockez le vélo uniquement vertical.

✓ Sur un vélo avec tige de selle hydraulique, fixez uniquement la tige de selle inférieure ou le cadre dans un support de montage pour éviter tout endommagement de la tige de selle et de la manette de la tige de selle.

✓ Ne posez jamais un vélo à tige de selle hydraulique à l'envers sur le sol pour éviter d'endommager la manette de la tige de selle.

✓ Stockez le vélo, la batterie et le chargeur dans un endroit sec et propre.

Température de stockage	5 °C - 25 °C
Température de stockage optimale	10 °C - 15 °C

Tableau 20 : Température de stockage de la batterie, du vélo et du chargeur

5.2.1 Interruption de l’utilisation

REMARQUE

La batterie se décharge en cas de non-utilisation. Ceci peut entraîner un endommagement irréparable de la batterie.

▶ La batterie doit être rechargée toutes les 8 semaines.

REMARQUE

Si la batterie est branchée en permanence sur le chargeur, ceci peut endommager la batterie.

▶ Ne branchez pas la batterie en permanence sur le chargeur.

REMARQUE

La batterie de l’écran se décharge en cas de non-utilisation. Ceci peut entraîner un endommagement irréparable de la batterie.

▶ Chargez la batterie de l’écran tous les 3 mois pendant au moins 1 heure.

Si le vélo, par exemple en hiver, est mis hors service pendant plus de quatre semaines, une interruption d’utilisation doit être préparée.

FR_034-12106_0.01_09.18_BULLS BOSCH KIOX_Inhalt.book Page 57 Wednesday, October 17, 2018 4:42 PM

5.2.1.1 Préparer une interruption d'utilisation

✓ Activez le mode de stockage de l'écran.

✓ Retirez la batterie du vélo.

✓ Chargez la batterie à environ 60 % (trois ou quatre LED de l'indicateur de charge sont allumées).

✓ Nettoyez le vélo avec un chiffon très légèrement humide et protégez-le par de la cire en aérosol. Ne cirez jamais les surfaces de friction des freins.

✓ Avant toute interruption prolongée, il est recommandé de faire procéder à une inspection, un nettoyage approfondi et une protection par le revendeur spécialisé.

5.2.1.2 Interrompre l'utilisation

▶ Stockez le vélo, la batterie et le chargeur dans un environnement sec et propre.

▶ Chargez la batterie de l'écran tous les 3 mois pendant au moins 1 heure.

▶ Après 8 semaines, contrôlez le niveau de charge de la batterie. Si une seule LED est encore allumée sur l'indicateur de charge, rechargez la batterie à environ 60 %.

FR_034-12106_0.01_09.18_BULLS BOSCH KIOX_Inhalt.book Page 58 Wednesday, October 17, 2018 4:42 PM

5.3 Montage

ATTENTION

Risque d'écrasement en cas d'activation accidentelle

L'activation accidentelle du système d'entraînement entraîne un risque de blessure.

▶ Retirez la batterie si elle n'est pas absolument indispensable au montage.

✓ Montez le vélo dans un environnement propre et sec.

✓ La température de l'environnement de travail doit être comprise entre 15 °C et 25 °C.

Tableau 21 : **Température de l'environnement de travail**

Température de l'environnement de travail	15 °C - 25 °C

✓ Si un support de montage est utilisé, celui-ci doit être homologué pour un poids maximal de 30 kg.

✓ En règle générale, pour réduire le poids, il est recommandé de séparer la batterie du vélo pendant la durée d'utilisation du support de montage.

5.3.1 Outils requis

Pour monter le vélo, les outils suivants sont requis :

- Couteau,
- Clé Allen 2 (2,5 mm, 3, mm 4 mm, 5 mm, 6 mm et 8 mm),
- Clé dynamométrique avec plage de travail de 5 à 40 Nm,
- Clé Torx T25,
- Clé à douille (8 mm, 9 mm,10 mm), 13 mm, 14 mm et 15 mm) et
- Tournevis cruciforme et droit.

FR_034-12106_0.01_09.18_BULLS BOSCH KIOX_Inhalt.book Page 59 Wednesday, October 17, 2018 4:42 PM

5.3.2 Déballage

ATTENTION

Risque de blessure aux mains avec le carton

Le carton de transport est fermé par des agrafes métalliques. Lors du déballage et du broyage de l'emballage, il existe un risque de blessures par piqûre ou coupure.

▶ Portez des gants adaptés.

▶ Retirez les agrafes métalliques avec une pince avant d'ouvrir le carton de transport.

Le matériel d'emballage est principalement constitué de carton et de film plastique.

▶ Il doit être éliminé conformément aux règlementations en vigueur.

5.3.3 Contenu de la livraison

Le vélo a été entièrement monté en atelier à des fins de test, puis démonté pour le transport.

Le vélo est prémonté à 95-98 %. L'étendue de la livraison comprend :

- le vélo prémonté,
- la roue avant,
- les pédales,
- les attaches rapides (en option),
- le chargeur,
- le mode d'emploi.

La batterie est fournie indépendamment du vélo.

5.3.4 Mise en service

ATTENTION

Risque d'incendie et d'explosion en cas de chargeur incorrect

Les batteries chargées avec un chargeur incorrect peuvent subir des dommages internes. Ceci peut entraîner un incendie ou une explosion.

- ▶ Utilisez la batterie uniquement avec le chargeur fourni.
- ▶ Pour éviter toute confusion, marquez le chargeur fourni et ce mode d'emploi clairement, par exemple avec le *numéro de cadre* ou le *numéro de type* du vélo.

La première mise en service du vélo nécessite des outils spéciaux et des connaissances techniques particulières ; elle doit donc exclusivement être exécutée par un personnel spécialisé formé.

La pratique montre qu'un vélo non vendu est spontanément remis aux consommateurs finaux pour des trajets d'essai dès qu'il a l'air en état de marche.

- ▶ C'est pourquoi tous les vélos doivent être immédiatement mis en état de fonctionnement complet après leur montage.
- ▶ Pour mettre le vélo en état de fonctionnement, la liste de contrôle de première mise en service doit être parcourue.

FR_034-12106_0.01_09.18_BULLS BOSCH KIOX_Inhalt.book Page 61 Wednesday, October 17, 2018 4:42 PM

Liste de contrôle pour la première mise en service

☐	Désactiverle mode de stockage de l'écran.
☐	Contrôler la batterie.
☐	La batterie est fournie partiellement chargée. Pour assurer une pleine puissance, charger totalement la batterie.
☐	Monter les roues, les attaches rapides et les pédales.
☐	Si nécessaire, ajuster la force de serrage des attaches rapides.
☐	Dégraisser soigneusement les disques de frein sur les freins à disque ou les flancs de freinage et les plaquettes de frein sur les freins de jante avec du produit de nettoyage pour freins ou de l'alcool.
☐	Placer le guidon, la potence et la selle en position de fonctionnement et contrôler leur bonne assise.
☐	Contrôler le positionnement solide de tous les composants. Contrôlez tous les réglages et le couple de serrage des écrous d'axe.
☐	Contrôler la disposition correcte de l'ensemble du faisceau de câbles : • Éviter tout contact du faisceau de câbles avec des pièces en mouvement. • Les chemins de câble doivent être lisses et exempts d'arêtes vives. • Les pièces en mouvement ne doivent pas exercer de pression ou de traction sur le faisceau de câbles.
☐	Contrôler le fonctionnement et l'efficacité du système d'entraînement, des dispositifs d'éclairage et des freins.
☐	Régler le phare avant.
☐	Configurer le système d'entraînement sur la langue officielle et le système d'unités adéquat.
☐	Contrôler la version du logiciel du système d'entraînement et mettez-la à jour le cas échéant.
☐	Effectuer un trajet test pour tester le système de frein, le changement de vitesse et le système d'entraînement électrique.

5.3.4.1 Contrôler la batterie

Risque d'incendie et d'explosion en cas de batteries défectueuses

En cas de batteries endommagées ou défectueuses, l'électronique de sécurité peut tomber en panne. La tension résiduelle peut causer un court-circuit. Les batteries peuvent s'enflammer elles-mêmes et exploser.

▶ Ne chargez jamais une batterie défectueuse.

La batterie doit être contrôlée avant le premier chargement.

▶ Appuyez sur la **touche Marche/Arrêt (batterie)**.

⇨ Si aucune LED ne s'allume sur l'indicateur de fonctionnement et de charge, la batterie peut être endommagée.

⇨ Si une LED au moins est allumée mais que toutes les LED de l'indicateur de fonctionnement et de charge ne sont pas allumées, la batterie peut être entièrement chargée.

▶ Si la batterie est chargée, insérez la batterie dans le vélo.

5.3.4.2 Charger l'écran

▶ Placez l'écran avec la partie inférieure sur le support.

▶ Rabattez légèrement l'écran vers l'avant.

⇨ Vous pouvez sentir que l'écran est fixé dans le support magnétique.

▶ Kiox est fourni avec une batterie partiellement chargée. Avant la première utilisation, cette batterie doit être chargée pendant au moins une heure via la prise USB ou le système d'entraînement.

FR_034-12106_0.01_09.18_BULLS BOSCH KIOX_Inhalt.book Page 63 Wednesday, October 17, 2018 4:42 PM

▶ L'unité de commande doit être installée de manière à ce que les touches soient presque verticales par rapport au guidon.

5.3.4.3 Régler les paramètres de l'écran

✓ Les réglages doivent être effectués à l'arrêt.

▶ Placez l'écran dans le support.

▶ Appuyez sur la touche **Parcourir vers l'arrière**. L'affichage d'état s'ouvre.

▶ Appuyez sur la **touche de sélection**. La page CONFIGURATION s'ouvre.

▶ Appuyez sur la **touche de sélection**. La page CONFIG. SYSTÈME s'ouvre.

Sur la page CONFIG. SYSTÈME, vous pouvez procéder aux réglages suivants :

Affichage	Fonction
<LUMINOSITÉ>	Modifier la luminosité de l'écran
<HEURE>	L'heure peut être réglée au format Heure : Minute [HH:MM]
<DATE>	La date peut être réglée au format Jour.Mois.Année[JJ.MM.AAAA]
<FUSEAU HORAIRE>	Sélectionner le fuseau horaire
<24 H>	Sélectionner si l'heure doit être affichée en format 12 heures ou 24 heures
<FOND LUMIN.>	La luminosité de l'éclairage du fond d'écran peut être modifiée.
<IMPÉRIALES>	Les unités peuvent être configurées en km/h ou en mph
<LANGUE>	
<RÉINITIALISATION>	L'écran peut être réinitialisé sur les paramètres de livraison.

Tableau 22 : **Paramètres système modifiables**

▶ Sélectionnez les réglages souhaités à l'aide des touches **Moins** et **Plus**.

▶ Ouvrez le réglage sélectionné et les sous-menus éventuels en appuyant sur la **touche de sélection**.

FR_034-12106_0.01_09.18_BULLS BOSCH KIOX_Inhalt.book Page 64 Wednesday, October 17, 2018 4:42 PM

▶ Appuyez sur la touche **Parcourir vers l'arrière** pour revenir à la page précédente.

5.3.5 Monter la roue dans une fourche Suntour *alternative*

5.3.5.1 Monter une roue avec un axe fileté (15 mm) *alternative*

▶ Insérez l'axe entièrement du côté entraînement.

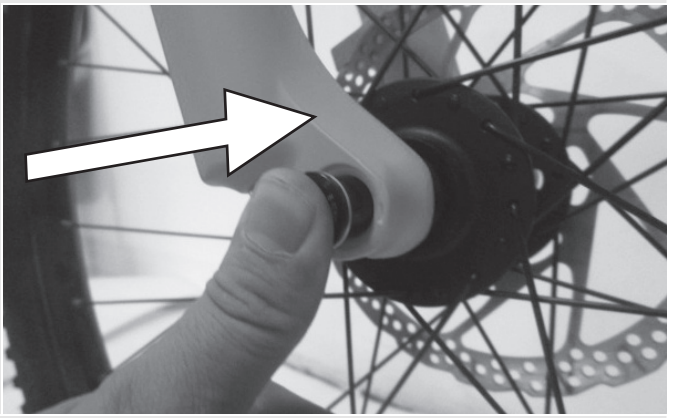

Illustration 18 : **Insérer l'axe entièrement**

▶ Serrez l'axe avec une clé Allen de 5 mm à un couple de 8-10 Nm.

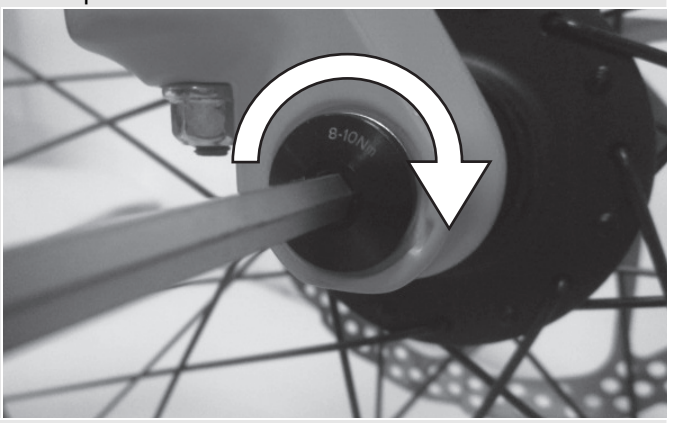

Illustration 19 : **Serrer l'axe**

FR_034-12106_0.01_09.18_BULLS BOSCH KIOX_Inhalt.book Page 65 Wednesday, October 17, 2018 4:42 PM

▶ Insérez la vis de blocage du côté sans entraînement.

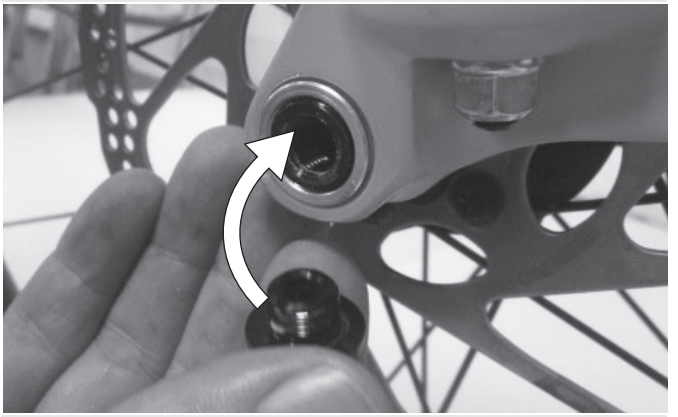

Illustration 20 : **Enfoncer le levier d'attache rapide dans l'axe**

▶ Serrez la vis de blocage avec une clé Allen de 5 mm à un couple de 5-6 Nm.

⇨ Le levier est monté.

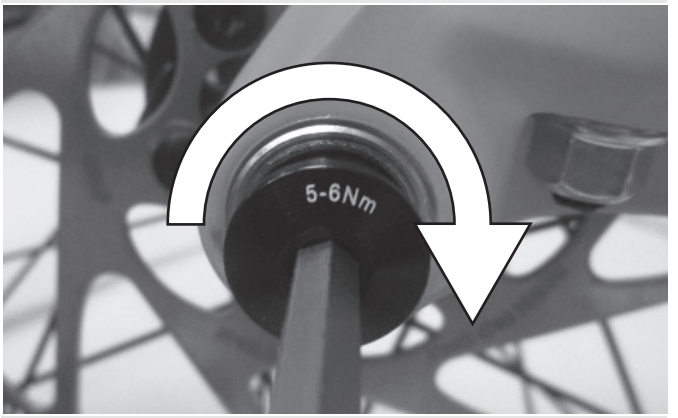

Illustration 21 : **Serrer la vis de blocage**

5.3.5.2 Monter une roue avec un axe fileté (20 mm) *alternative*

▶ Insérez l'axe entièrement du côté entraînement.

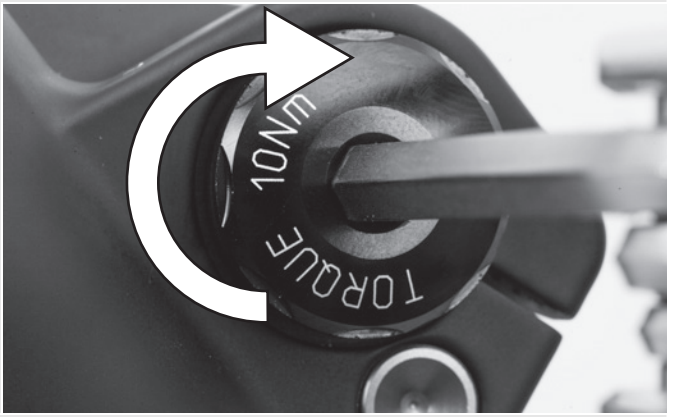

Illustration 22 : **Serrer l'axe inséré**

▶ Serrez le collier de blocage avec une clé Allen de 4 mm à un couple de 7 Nm.

Illustration 23 : **Serrer l'axe**

FR_034-12106_0.01_09.18_BULLS BOSCH KIOX_Inhalt.book Page 67 Wednesday, October 17, 2018 4:42 PM

5.3.5.3 Monter une roue avec l'axe de roue *alternative*

ATTENTION

Risque de chute en cas d'axe de roue desserré

Un axe de roue défectueux ou mal monté peut se prendre dans le disque de frein et bloquer la roue. Ceci cause une chute.

▶ Ne montez jamais un axe de roue défectueux.

ATTENTION

Risque de chute en cas d'axe de roue défectueux ou mal monté

Le disque de frein peut devenir très chaud lorsqu'il fonctionne. Ceci peut endommager certaines parties de l'axe de roue. L'axe de roue se desserre. Ceci peut causer une chute.

▶ L'axe de roue et le disque de frein doivent se trouver chacun d'un côté.

ATTENTION

Risque de chute en cas de mauvais réglage de l'axe de roue

Une force de serrage insuffisante entraîne une mauvaise transmission de force. Ceci peut causer une rupture de la fourche de suspension ou de l'axe de roue. Ceci peut causer une chute.

▶ Ne fixez jamais un axe de roue à l'aide d'un outil (par exemple marteau ou pince).

FR_034-12106_0.01_09.18_BULLS BOSCH KIOX_Inhalt.book Page 68 Wednesday, October 17, 2018 4:42 PM

▶ Enfoncez l’arbre dans le moyeu côté entraînement. Serrer le modèle II.

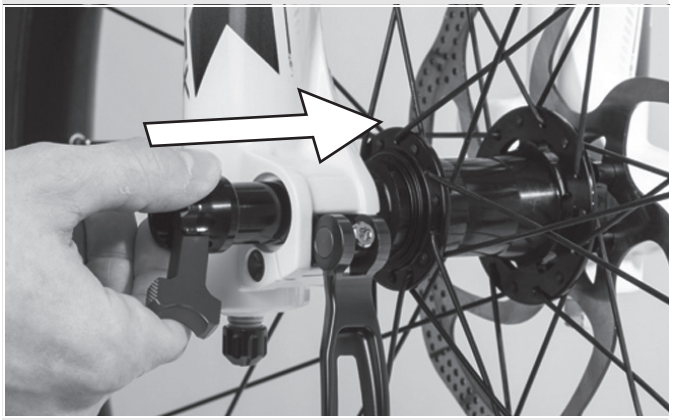

Illustration 24 : **Enfoncer l’arbre dans le moyeu**

▶ Serrez l’arbre avec le levier rouge.

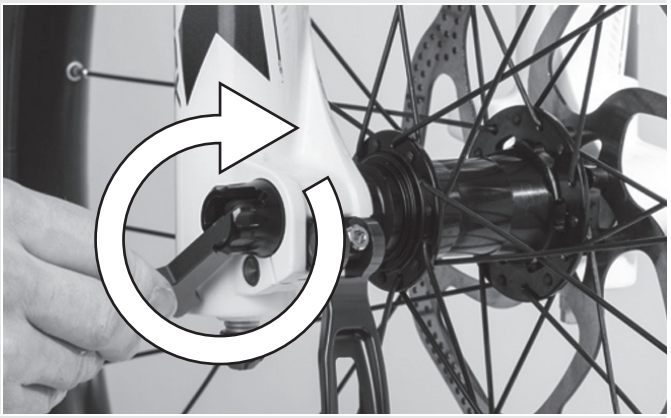

Illustration 25 : **Serrer l’axe**

FR_034-12106_0.01_09.18_BULLS BOSCH KIOX_Inhalt.book Page 69 Wednesday, October 17, 2018 4:42 PM

▶ Enfoncez le levier d'attache rapide dans l'arbre.

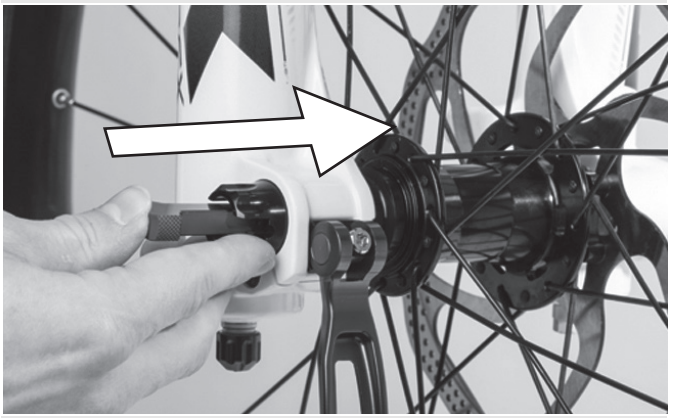

Illustration 26 : **Enfoncer le levier d'attache rapide dans l'axe**

▶ Rabattez le levier d'attache rapide.

⇨ Le levier est fixé.

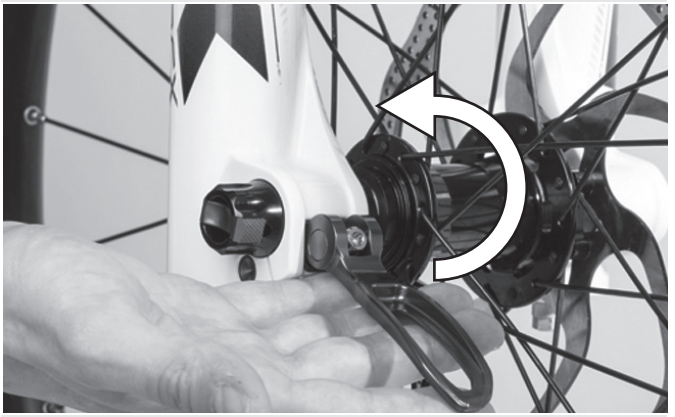

Illustration 27 : **Fixer le levier**

▶ Contrôlez la position et la force de serrage du levier d’attache rapide. Le levier d’attache rapide doit être au niveau du boîtier inférieur. La fermeture du levier d’attache rapide doit laisser une légère empreinte sur la main.

Illustration 28 : **Position parfaite du levier de serrage**

▶ Si nécessaire, réglez la force de serrage du levier de serrage avec une clé Allen de 4 mm. Contrôlez ensuite la position et la force de serrage du levier d’attache rapide.

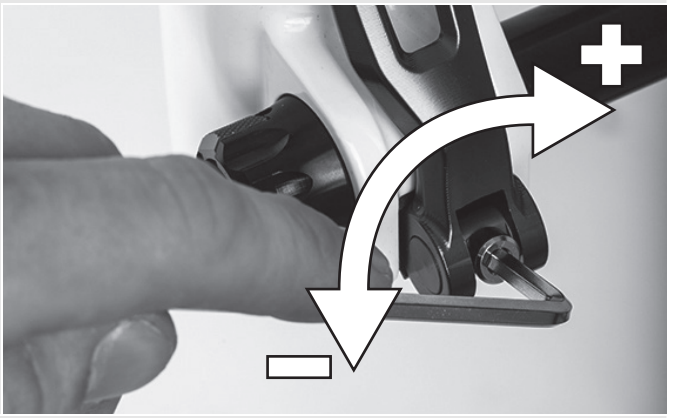

Illustration 29 : **Régler la force de serrage de l’attache rapide**

5.3.6 Monter une roue avec l'attache rapide *alternative*

ATTENTION

Risque de chute en cas d'attache rapide desserrée

Une attache rapide défectueuse ou mal montée peut se prendre dans le disque de frein et bloquer la roue. Ceci cause une chute.

▶ Ne montez jamais une attache rapide défectueuse.

ATTENTION

Risque de chute en cas d'attache rapide défectueuse ou mal montée

Le disque de frein peut devenir très chaud lorsqu'il fonctionne. Ceci peut endommager certaines parties de l'attache rapide. L'attache rapide se desserre alors. Ceci peut causer une chute.

▶ Le levier d'attache rapide de la roue avant et le disque de frein doivent se trouver chacun d'un côté.

ATTENTION

Risque de chute en cas de mauvais réglage de la force de serrage

Une force de serrage trop élevée endommage l'attache rapide, qui perd alors sa fonction.

Une force de serrage insuffisante entraîne une mauvaise transmission de force. Ceci peut causer une rupture de la fourche de suspension ou de l'attache rapide. Ceci peut causer une chute.

▶ Ne fixez jamais une attache rapide à l'aide d'un outil (par exemple marteau ou pince).

▶ Utilisez uniquement un levier de serrage avec la force de serrage prescrite.

▶ Avant le montage, assurez-vous que la bride de l'attache rapide est déployée. Ouvrez entièrement le levier.

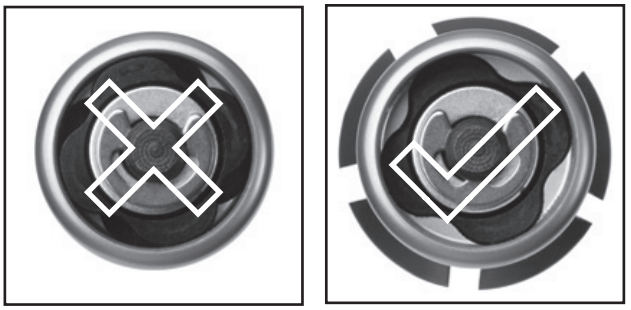

Illustration 30 : **Bride fermée et ouverte**

▶ Enfoncez l'attache rapide jusqu'à entendre un clic. Assurez-vous que la bride est déployée.

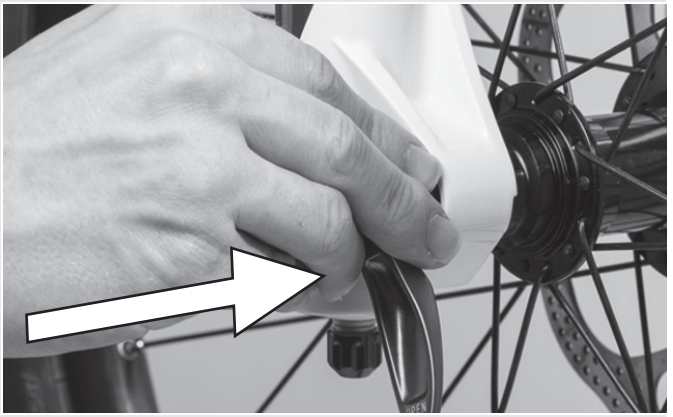

Illustration 31 : **Enfoncer l'attache rapide**

FR_034-12106_0.01_09.18_BULLS BOSCH KIOX_Inhalt.book Page 73 Wednesday, October 17, 2018 4:42 PM

▶ Réglez le serrage avec le levier de serrage à moitié ouvert jusqu'à ce que la bride soit positionnée sur l'extrémité de fourche.

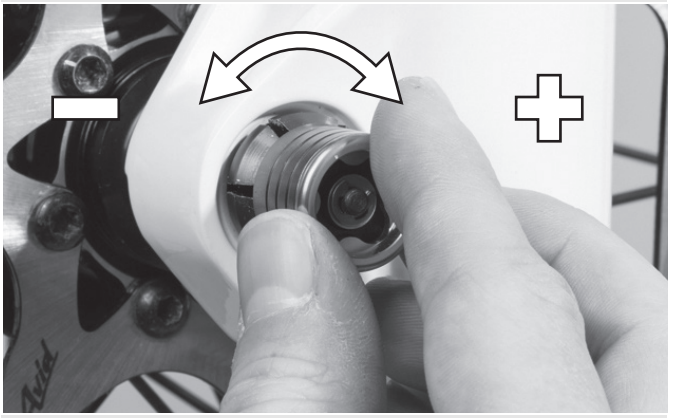

Illustration 32 : **Régler la force de serrage**

▶ Fermez complètement l'attache rapide. Contrôlez la bonne assise de l'attache rapide et réajustez-la sur la bride si nécessaire.

⇨ Le levier est fixé.

Illustration 33 : **Fermer l'attache rapide**

FR_034-12106_0.01_09.18_BULLS BOSCH KIOX_Inhalt.book Page 74 Wednesday, October 17, 2018 4:42 PM

5.3.7 Monter une roue dans la fourche FOX *alternative*

5.3.7.1 Monter une roue avec attache rapide (15 mm) *alternative*

Le processus de montage est le même pour les attaches rapides 15 x 100 mm et
15 x 110 mm.

▶ Placez la roue avant dans les extrémités de la fourche. Enfoncez l'axe dans l'extrémité de fourche du côté opposé à l'entraînement et le moyeu.

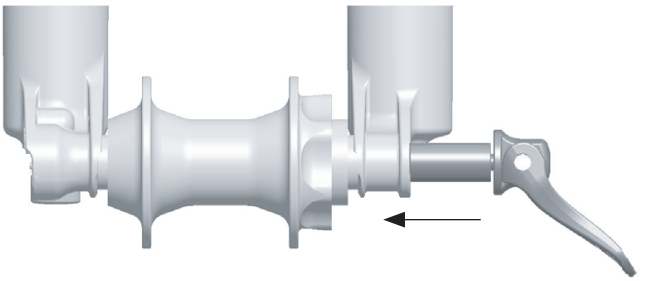

Illustration 34 : **Enfoncer l'attache rapide**

▶ Ouvrez le levier d'axe.

▶ Tournez l'axe dans l'écrou d'axe de 5 ou 6 rotations complètes dans le sens des aiguilles d'une montre.

▶ Fermez le levier d'attache rapide. Le levier doit avoir un serrage suffisant pour laisser une empreinte sur votre main.

FR_034-12106_0.01_09.18_BULLS BOSCH KIOX_Inhalt.book Page 75 Wednesday, October 17, 2018 4:42 PM

▶ En position fermée, le levier doit se situer entre 1 et 20 mm devant le montant de la fourche.

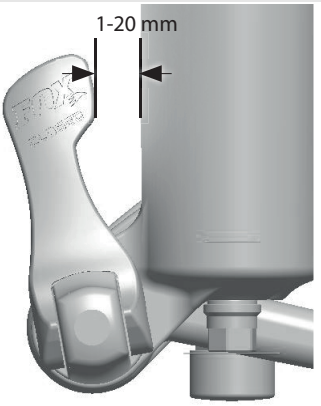

Illustration 35 : **Distance entre levier et montant de fourche**

⇨ Si le levier est insuffisamment ou excessivement serré lorsqu'il est en position fermée (1 à 20 mm) devant la fourche), l'attache rapide doit être réglée.

5.3.7.2 Régler l'attache rapide FOX

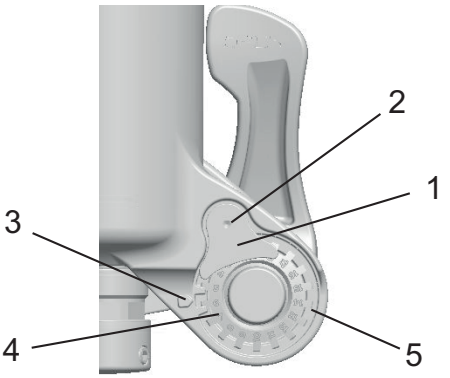

Illustration 36 : **Structure de l'attache rapide vue de derrière avec (1) blocage d'écrou d'axe, (2) vis de blocage d'écrou d'axe, (3) flèche indicatrice, (4) valeur de réglage de l'axe et (5) écrou d'axe**

- Notez la valeur de réglage de l’axe (4) indiquée par la flèche (3).
- À l’aide d’une clé Allen de 2,5 mm, desserrez la vis de blocage de l’écrou d’axe (2) d’environ 4 rotations, sans toutefois retirer complètement la vis.
- Tournez le levier d’attache rapide en position ouverte et desserrez l’axe d’environ 4 rotations.
- Enfoncez l’axe vers l’intérieur depuis le côté du levier ouvert. Ceci repousse la vis de blocage de l’écrou d’axe et vous permet de l’écarter en la tournant.
- Continuez à enfoncer l’axe et tournez l’écrou d’axe dans le sens des aiguilles d’une montre pour accroître le serrage du levier, ou dans le sens inverse des aiguilles d’une montre pour réduire le serrage du levier.
- Insérez à nouveau le blocage de l’écrou d’axe et serrez la vis à 0,9 Nm (8 in-lb).
- Répétez les étapes du montage d’axe pour contrôler que le montage et le réglage sont adéquats.

FR_034-12106_0.01_09.18_BULLS BOSCH KIOX_Inhalt.book Page 77 Wednesday, October 17, 2018 4:42 PM

5.3.7.3 Monter une roue avec des axes Kabolt *alternative*

Le processus de montage est le même pour les axes Kabolt 15 x 100 mm et 15 x 110 mm.

▶ Placez la roue avant dans les extrémités de la fourche. Enfoncez l'axe Kabolt dans l'extrémité de fourche du côté opposé à l'entraînement et le moyeu.

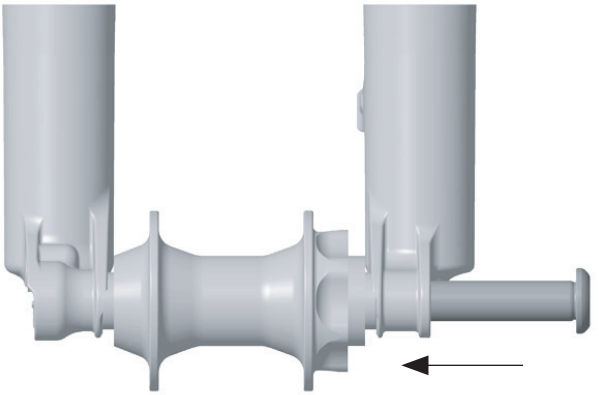

Illustration 37 : **Enfoncer l'axe Kabolt**

▶ Serrez la vis d'axe Kabolt avec une clé Allen 6 mm à 17 Nm (150 in-lb).

5.3.7.4 Contrôler la potence et le guidon

Contrôler les assemblages

▶ Pour contrôler si le guidon, la potence et la structure de fourche sont bien assemblés entre eux, prenez position devant le vélo. Serrez la roue avant entre vos jambes. Saisissez les poignées du guidon. Tentez de tourner le guidon contre la roue avant.

⇨ La potence ne doit pas se tordre ou se déplacer.

Bonne assise

▶ Pour contrôler la bonne assise de la potence, appuyez avec tout le poids du corps sur le guidon lorsque le levier d'attache rapide est fermé.

⇨ Le tube du guidon ne doit pas se déplacer vers le bas dans la structure de la fourche.

▶ Si le tube du guidon se déplace dans la structure de la fourche, augmentez le serrage du levier d'attache rapide. Pour cela, tournez légèrement l'écrou moleté dans le sens des aiguilles d'une montre lorsque le levier d'attache rapide est ouvert.

▶ Fermez le levier et contrôlez à nouveau l'assise de la potence.

FR_034-12106_0.01_09.18_BULLS BOSCH KIOX_Inhalt.book Page 79 Wednesday, October 17, 2018 4:42 PM

Contrôler le jeu du palier

- ▶ Pour contrôler le jeu du palier du guidon, fermez le levier d'attache rapide de la potence. Placez les doigts d'une main sur l'enveloppe supérieure du palier du guidon, serrez le frein avant avec l'autre main et tentez de pousser le vélo vers l'avant et vers l'arrière.
- ▶ Les demi-enveloppes du palier ne doivent pas se déplacer l'une vers l'autre. Notez qu'avec les fourches de suspension et freins à disque, un jeu sensible peut être causé par l'usure des coussinets ou le jeu des plaquettes de frein.
- ▶ Si le palier de direction présente du jeu, il convient de le régler le plus rapidement possible pour éviter d'endommager le palier. Ce réglage doit être effectué conformément au manuel de la potence.

5.3.8 Vente du vélo

- ▶ Remplissez la fiche technique en première page du présent mode d'emploi.
- ▶ Adaptez le vélo au cycliste.
- ▶ Réglez la *béquille* et la *manette de vitesse* et montrez les réglages à l'acheteur.
- ▶ Formez l'exploitant ou le cycliste à toutes les fonctions du vélo.

FR_034-12106_0.01_09.18_BULLS BOSCH KIOX_Inhalt.book Page 80 Wednesday, October 17, 2018 4:42 PM

6 Avant le premier trajet

ATTENTION

Risque de chute en cas de couples de serrage incorrects

Si une vis est serrée trop fort, elle peut se rompre. Si une vis n'est pas serrée assez fort, elle peut se desserrer. Ceci peut causer une chute.

▶ Respectez toujours les couples de serrage indiqués sur la vis ou dans le mode d'emploi.

Seul un vélo bien réglé assure une conduite agréable et une activité bénéfique pour la santé. Avant le premier trajet, ajustez donc la *selle*, le *guidon et la suspension* à votre corps et à votre type de conduite privilégié.

6.1 Régler la selle

6.1.1 Régler l'inclinaison de selle

Pour assurer une position assise idéale, l'inclinaison de la selle doit être adaptée à la hauteur de la selle, à la position de la selle et du guidon et à la forme de la selle. Ceci peut permettre d'optimiser la position assise si nécessaire. Avant d'ajuster la selle, déterminez votre position de guidon individuelle.

FR_034-12106_0.01_09.18_BULLS BOSCH KIOX_Inhalt.book Page 81 Wednesday, October 17, 2018 4:42 PM

⇨ Pour adapter le vélo à vos besoins pour la première fois, réglez une inclinaison de selle horizontale.

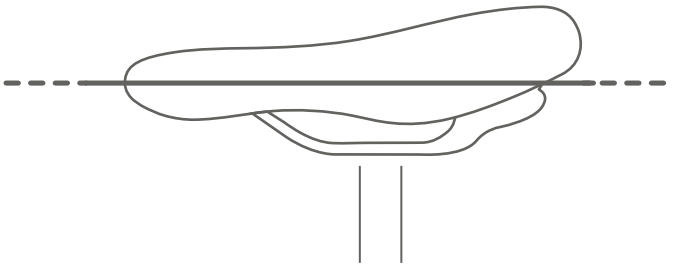

Illustration 38 : **Inclinaison horizontale de la selle**

6.1.2 Déterminer la hauteur de selle

✓ Pour déterminer avec précision la hauteur de la selle, placez le vélo près d'un mur pour pouvoir vous appuyer ou demandez à une autre personne de tenir le vélo.

▶ Montez sur le vélo.

▶ Placez le talon sur la pédale et étendez la jambe pour que la pédale soit au point le plus bas de sa rotation sur la manivelle.

⇨ Pour une hauteur de selle optimale, le cycliste doit être juste assis sur la selle. Si ce n'est pas le cas, adaptez la longueur de la tige de selle à vos besoins.

FR_034-12106_0.01_09.18_BULLS BOSCH KIOX_Inhalt.book Page 82 Wednesday, October 17, 2018 4:42 PM

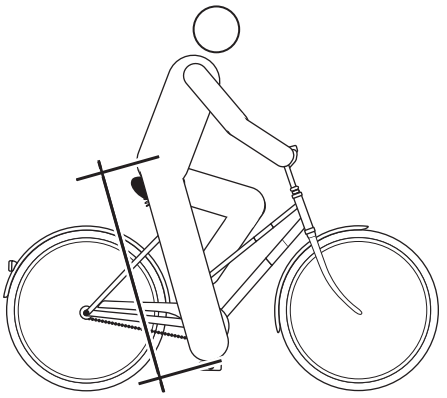

Illustration 39 : **Hauteur de selle optimale**

6.1.3 Régler la hauteur de selle avec l'attache rapide

▶ Pour modifier la hauteur de la selle, ouvrez l'attache rapide de la tige de selle. Pour cela, tirez sur le levier de serrage pour l'éloigner de la tige de selle.

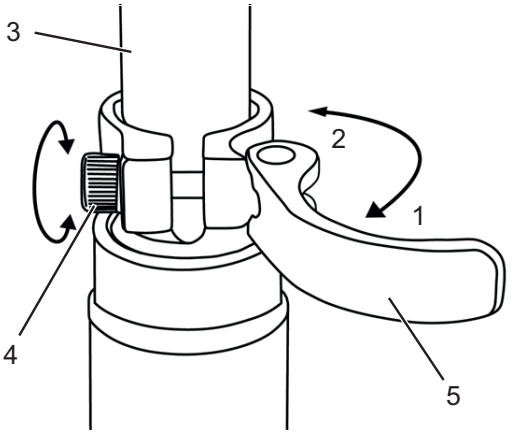

Illustration 40 : **Attache rapide de la tige de selle (3) avec levier de serrage (5) et vis de réglage (4) en position ouverte (1) et sens de la position fermée (2)**

FR_034-12106_0.01_09.18_BULLS BOSCH KIOX_Inhalt.book Page 83 Wednesday, October 17, 2018 4:42 PM

▶ Réglez la tige de selle à la hauteur souhaitée.

ATTENTION

Risque de chute en cas de tige de selle réglée trop haut

Une *tige de selle* réglée trop haut entraîne la rupture de la *tige de selle* ou du *cadre*. Ceci peut causer une chute.

▶ Ne tirez pas la tige de selle hors du cadre au-delà du marquage indiquant la profondeur d'insertion minimale.

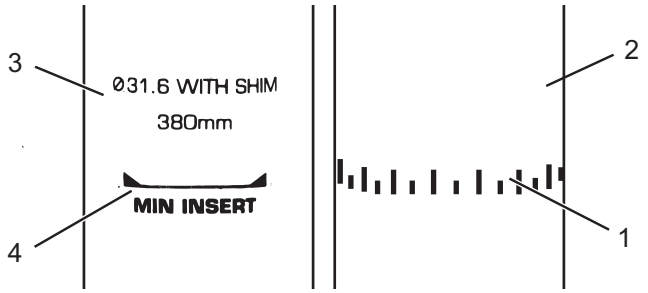

Illustration 41 : **Vue détaillée de la tige de selle, exemples de marquage de la profondeur d'insertion minimale**

▶ Pour fermer, poussez le *levier de serrage de la tige de selle* sur la *tige de selle* jusqu'à la butée.

▶ Contrôlez la *force de serrage de l'attache rapide*.

6.1.4 Régler la tige de selle réglable en hauteur

▶ Lors de la première utilisation de votre tige de selle, vous devez lui donner un bon « coup » vers le bas pour la déplacer. En effet, le joint tend à éloigner l'huile de la surface de jonction. Cette opération est uniquement requise avant la première utilisation ou après une interruption prolongée de l'utilisation. Dès que vous avez déplacé la tige à travers la course de suspension, l'huile se répartit sur le joint et la tige reprend son fonctionnement normal.

FR_034-12106_0.01_09.18_BULLS BOSCH KIOX_Inhalt.book Page 84 Wednesday, October 17, 2018 4:42 PM

Illustration 42 : **Le levier d'actionnement de la tige de selle peut être monté à gauche (1) ou à droite (2) sur le guidon**

6.1.4.1 Baisser la selle

✓ Pour baisser la selle, appuyez sur la selle avec une main ou asseyez-vous sur la selle.

▶ Appuyez sur le levier d'actionnement de la tige de selle et maintenez-le enfoncé.

▶ Relâchez le levier lorsque la hauteur souhaitée est atteinte.

6.1.4.2 Monter la selle

▶ Tirez sur le levier d'actionnement de la tige de selle.

▶ Déchargez la selle et relâchez le levier lorsque la hauteur souhaitée est atteinte.

6.1.5 Régler la position d'assise

La selle peut être déplacée sur le bâti de selle. Une bonne position horizontale assure une position optimale des jambes. Ceci prévient les douleurs aux genoux et les positions douloureuses du bassin. Si vous avez reculé la selle de plus de 10 mm, ajustez ensuite encore une fois la hauteur de selle, car les deux réglages s'influencent mutuellement.

✓ Pour régler avec précision la position d'assise, placez le vélo près d'un mur pour pouvoir vous appuyer ou demandez à une autre personne de tenir le vélo.

▶ Montez sur le vélo.

▶ Avec le pied, placez les pédales en position horizontale (position 3 heures).

⇨ La position du cycliste est optimale lorsque la rotule est exactement à la verticale de l'axe de la pédale. Si la rotule est derrière la pédale, avancez la selle. Si la rotule est devant la pédale, reculez la selle. Réglez la selle uniquement dans la plage de réglage autorisée de la selle (marquage sur les haubans de selle).

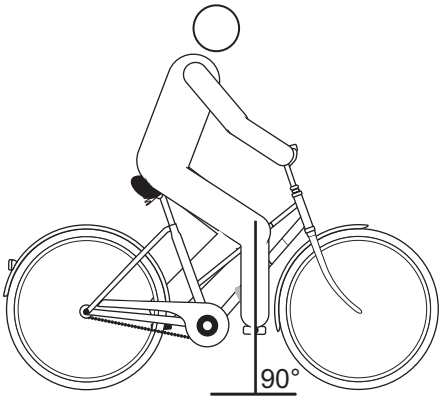

Illustration 43 : **Verticale de la rotule**

6.2 Régler le guidon

✓ Le réglage du guidon peut uniquement être effectué à l'arrêt.

▶ Desserrez les assemblages vissés prévus, ajustez et serrez les vis de serrage du guidon au couple maximal.

Couple de serrage maximal des vis de serrage du guidon*	5 Nm - 7 Nm
***sauf indication contraire sur le composant**	

Tableau 23 : **Couple de serrage maximal de la vis de serrage du guidon**

Régler la potence

ATTENTION

Risque de chute en cas de potence desserrée

Les sollicitations peuvent desserrer des vis mal serrées. La solidité de l'assise de la potence est alors menacée. Ceci peut causer une chute.

▶ Après les deux premières heures d'utilisation, contrôlez la bonne assise du guidon et du système d'attache rapide.

6.2.1 Régler la hauteur du guidon

ATTENTION

Risque de chute en cas de mauvais réglage de la force de serrage

Une force de serrage trop élevée endommage l'attache rapide, qui perd alors sa fonction. Une force de serrage insuffisante entraîne une mauvaise transmission de force. Ceci peut entraîner une rupture des composants. Ceci peut causer une chute.

▶ Ne fixez jamais une attache rapide à l'aide d'un outil (par exemple marteau ou pince).

▶ Utilisez uniquement un levier de serrage avec la force de serrage prescrite.

FR_034-12106_0.01_09.18_BULLS BOSCH KIOX_Inhalt.book Page 87 Wednesday, October 17, 2018 4:42 PM

- ▶ Ouvrez le levier de serrage de la potence.
- ▶ Tirez le levier de blocage sur la potence vers le haut tout en inclinant le guidon dans la position souhaitée.
- ⇨ Le levier de blocage s'enclenche de manière audible.
- ▶ Tirez le guidon pour l'amener à la hauteur voulue.
- ▶ Verrouillez l'attache rapide.

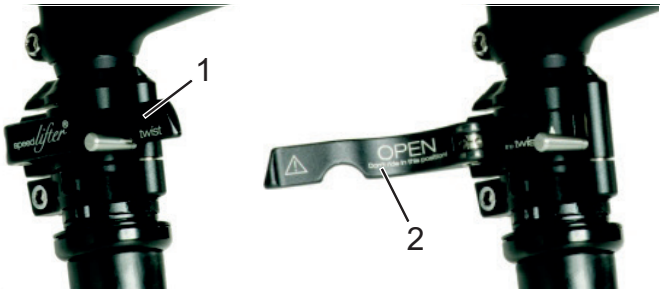

Illustration 44 : **Levier de serrage fermé (1) et ouvert (2) sur la potence, exemple d'un byschulz speedlifter**

6.2.2 Tourner le guidon vers le côté *alternative*

ATTENTION

Risque de chute en cas de mauvais réglage de la force de serrage

Une force de serrage trop élevée endommage l'attache rapide, qui perd alors sa fonction.

Une force de serrage insuffisante entraîne une mauvaise transmission de force. Ceci peut causer une chute.

- ▶ Ne fixez jamais une attache rapide à l'aide d'un outil (par exemple marteau ou pince).
- ▶ Utilisez uniquement un levier de serrage avec la force de serrage prescrite.

▶ Ouvrez le levier de serrage de la potence.

▶ Tirez le levier de blocage sur la potence vers le haut tout en inclinant le guidon dans la position souhaitée.

⇨ Le levier de blocage s'enclenche de manière audible.

▶ Tirez le guidon pour l'amener à la hauteur voulue.

▶ Verrouillez l'attache rapide.

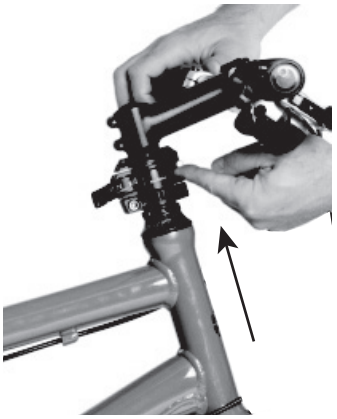

Illustration 45 : **Tirer le levier de blocage vers le haut, exemple d'un by.schulz speedlifter**

6.2.2.1 Contrôler la force de serrage de l'attache rapide

▶ Ouvrez et fermez les attaches rapides de la potence ou de la tige de selle.

⇨ La force de serrage est suffisante si le levier de serrage peut être facilement déplacé de la position finale ouverte jusqu'au centre, puis doit être poussé avec les doigts ou la paume de la main à partir du centre.

FR_034-12106_0.01_09.18_BULLS BOSCH KIOX_Inhalt.book Page 89 Wednesday, October 17, 2018 4:42 PM

6.2.2.2 Régler la force de serrage de l'attache rapide

▶ S'il est impossible de déplacer le *levier de serrage du guidon* jusqu'à sa position finale, desserrez l'*écrou moleté*.

▶ Si la force de serrage du *levier de serrage de la tige de selle* est insuffisante, serrez l'*écrou moleté*.

S'il est impossible de régler la force de serrage, le revendeur spécialisé doit contrôler l'attache rapide.

6.3 Régler le levier de frein

6.3.1 Régler le point de pression d'un levier de frein Magura

AVERTISSEMENT

Défaillance des freins en cas de mauvais réglage

Le réglage du point de pression avec des freins dont les plaquettes ou le disque ont atteint la limite d'usure peut entraîner une défaillance des freins et causer un accident et des blessures.

▶ Avant le réglage du point de pression, assurez-vous que la limite d'usure des plaquettes de frein et du disque de frein n'est pas atteinte.

Le réglage du point de pression s'effectue à l'aide du bouton rotatif.

▶ Tournez le bouton rotatif en direction Plus (+).

⇨ Le levier de frein recule et se rapproche de la poignée du guidon. Le cas échéant, réglez à nouveau la garde.

⇨ Le point de pression sur le levier est atteint plus rapidement.

FR_034-12106_0.01_09.18_BULLS BOSCH KIOX_Inhalt.book Page 90 Wednesday, October 17, 2018 4:42 PM

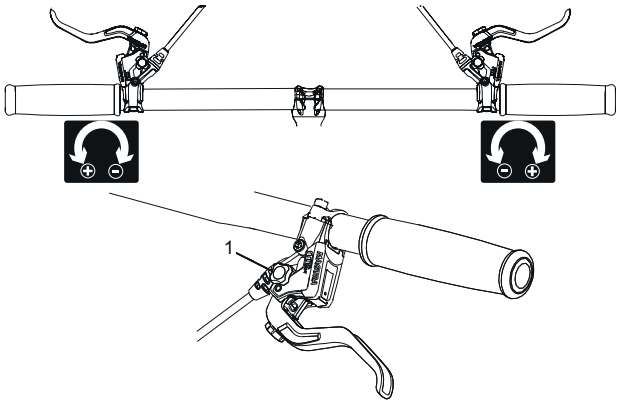

Illustration 46 : **Utilisation du bouton rotatif (1) pour le réglage du point de pression**

6.3.2 Régler la garde

AVERTISSEMENT

Risque de chute en cas de mauvais réglage de la garde

Un montage ou un réglage incorrects des cylindres de frein peut entraîner une perte totale de la puissance de freinage à tout moment. Ceci peut causer une chute et des blessures.

- ▶ Après le réglage de la garde, contrôlez la position du cylindre de frein et corrigez-la si nécessaire.
- ▶ N'effectuez jamais une correction de la position du cylindre de frein sans outils spéciaux. Faites effectuer la correction par un revendeur spécialisé.

Il est possible de régler la garde du levier de frein pour le rendre plus accessible. Adressez-vous à votre revendeur spécialisé si la poignée de frein est trop éloignée du guidon ou trop difficile à actionner.

FR_034-12106_0.01_09.18_BULLS BOSCH KIOX_Inhalt.book Page 91 Wednesday, October 17, 2018 4:42 PM

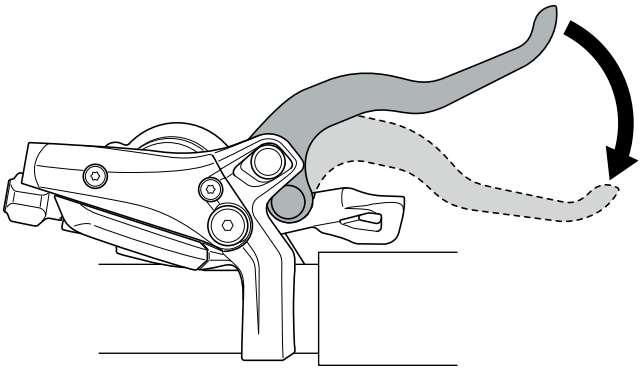

Illustration 47 : **Garde du levier de frein**

6.3.2.1 Régler la garde d'un levier de frein Magura *alternative*

La garde se règle à l'aide de la vis de réglage au moyen d'une clé T25 TORX®.

▶ Tournez la vis de réglage en direction Moins (–).
⇨ Le levier de frein se rapproche de la poignée de guidon.

▶ Tournez la vis de réglage en direction Plus (+).
⇨ Le levier de frein s'éloigne de la poignée de guidon.

FR_034-12106_0.01_09.18_BULLS BOSCH KIOX_Inhalt.book Page 92 Wednesday, October 17, 2018 4:42 PM

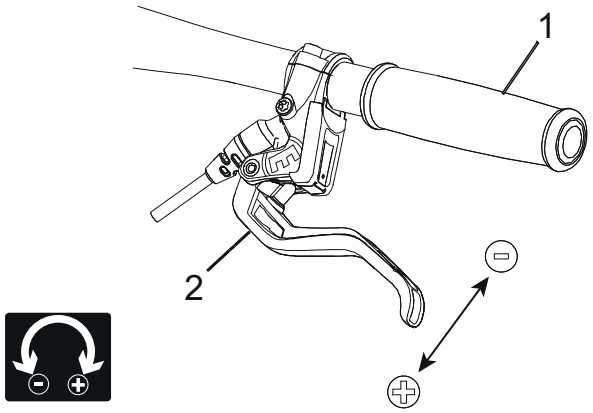

Illustration 48 : **Utilisation de la vis de réglage (2) pour ajuster la distance entre le levier de frein et la poignée de guidon (1)**

6.4 Régler la fourche Suntour

alternative

Des fourches Suntour peuvent être montées sur les séries de modèles suivantes :

Aion-35 Boost	Fourche de suspension pneumatique
NCX	Fourche de suspension pneumatique
NEX	Fourche de suspension en acier
XCM-ATB	Fourche de suspension en acier
XCM	Fourche de suspension en acier
XCR32	Fourche de suspension pneumatique
XCR34	Fourche de suspension pneumatique

Tableau 24 : **Vue d’ensemble des fourches Suntour**

FR_034-12106_0.01_09.18_BULLS BOSCH KIOX_Inhalt.book Page 93 Wednesday, October 17, 2018 4:42 PM

ATTENTION

Risque de chute en cas de mauvais réglage de la suspension

Un réglage incorrect de la suspension peut endommager la fourche et causer des problèmes de direction. Ceci peut causer une chute.

- ▶ Ne roulez jamais avec une fourche de suspension pneumatique sans air.
- ▶ N'utilisez jamais le vélo sans ajuster la fourche de suspension au poids du cycliste.

REMARQUE

- ▶ Les réglages de la suspension ont une grande influence sur le comportement routier. Pour éviter les chutes, il est nécessaire de s'habituer et de se familiariser.

Le réglage indiqué ici constitue un réglage de base. Le cycliste doit adapter ce réglage en fonction du terrain et de ses préférences.

- ▶ Il est recommandé de noter les valeurs du réglage de base. Il peut servir de point de référence pour optimiser les réglages ultérieurs et offre une sécurité contre les modifications accidentelles.

6.4.1 Régler la course de suspension négative

La course de suspension négative (« sag » ou affaissement) correspond à la contraction de la fourche causée par le poids du cycliste et de son équipement (par ex. sac à dos), sa position sur la selle et la géométrie du cadre. Le « sag » n'est pas généré par la conduite.

Chaque cycliste a un poids et une position propres. Le « sag » dépend de la position et du poids du cycliste et doit se situer entre 15 % et 30 % de la course de suspension maximale de la fourche, selon l'utilisation du vélo et les préférences du cycliste.

6.4.1.1 Régler la course de suspension négative d'une fourche de suspension pneumatique *alternative*

▶ La valve d'air se trouve sous un couvercle sur la tête du montant de suspension gauche. Dévissez le couvercle.

Illustration 49 : **Divers modèles de couvercles vissés**

▶ Vissez une pompe à haute pression sur la valve.

▶ Pompez la fourche de suspension jusqu'à la pression souhaitée. Ne dépassez jamais la pression d'air maximale recommandée. Respectez le tableau des pressions de remplissage.

▶ Retirez la pompe à haute pression.

Poids du cycliste	AION, NEX	XCR 32, XCR 34
< 55 kg	**35 - 50 psi**	**40 - 55 psi**
55 - 65 kg	**50 - 60 psi**	**55 - 65 psi**
65 - 75 g	**60 - 70 psi**	**65 - 75 psi**
75 - 85 kg	**70 - 85 psi**	**75 - 85 psi**
85 - 95 kg	**85 - 100 psi**	**85 - 95 psi**
> 100 kg	**+ 105 psi**	**+ 100 psi**
Pression max.	**150 psi**	**180 psi**

Tableau 25 : **Tableau des pressions de remplissage des fourches Suntour**

- ▶ Mesurez la distance entre la couronne et le joint anti-poussière de la fourche. Cette distance est la course de suspension totale de la fourche.
- ▶ Placez temporairement un serre-câble et poussez-le vers le bas contre le joint anti-poussière de la fourche.
- ▶ Enfilez vos vêtements de cyclisme habituels avec vos bagages.
- ▶ Asseyez-vous sur le vélo en position de conduite normale et prenez un appui (par exemple sur un mur ou un arbre).
- ▶ Descendez du vélo sans laisser la suspension se compresser.
- ▶ Mesurez la distance entre le joint anti-poussière et le serre-câble. Cette distance est le « sag ». La valeur du « sag » doit se situer entre 15 % (dur) et 30 % (souple) de la course de suspension totale de la fourche.
- ▶ Augmentez ou diminuez la pression d’air jusqu’à atteindre le « sag » souhaité.
- ⇨ Lorsque le « sag » est correct, serrez à nouveau le capuchon d’air bleu en le tournant dans le sens des aiguilles d’une montre.

Si vous ne parvenez pas à obtenir le « sag » souhaité, des réglages internes peuvent être requis. Adressez-vous pour cela à votre revendeur spécialisé.

FR_034-12106_0.01_09.18_BULLS BOSCH KIOX_Inhalt.book Page 96 Wednesday, October 17, 2018 4:42 PM

6.4.1.2 Régler la course de suspension négative d'une fourche de suspension en acier *alternative*

La fourche peut être adaptée au poids du cycliste et à son style de conduite privilégié par la prétension des ressorts. Ce n'est pas la dureté des ressorts en spirale qui est réglée mais leur prétension. Ceci réduit la course de suspension négative de la fourche lorsque le cycliste s'assied sur le vélo.

Illustration 50 : **Molette de réglage de la course de suspension négative sur la couronne de la fourche de suspension**

- ▶ La molette de réglage peut se trouver sous un couvercle en plastique sur la couronne de la fourche de suspension. Retirez le couvercle en plastique vers le haut.
- ▶ Tournez la molette de réglage de la course de suspension négative dans le sens des aiguilles d'une montre pour accroître la prétension des ressorts. Tournez la molette de réglage de la course de suspension négative dans le sens inverse des aiguilles d'une montre pour la diminuer.
- ⇨ Le réglage selon le poids du cycliste est optimal lorsque le montant de suspension s'abaisse de 3 mm sous la charge au repos du cycliste. Remettez le couvercle en place après le réglage.

6.4.2 Régler la détente *alternative*

La détente définit la vitesse à laquelle la fourche se détend après la contrainte. Le réglage de la détente dépend du réglage de la pression d'air. Des réglages de « sag » plus élevés nécessitent des réglages de détente plus faibles.

▶ Placez le dispositif de réglage de la détente en position fermée en le tournant dans le sens des aiguilles d'une montre jusqu'à la butée.

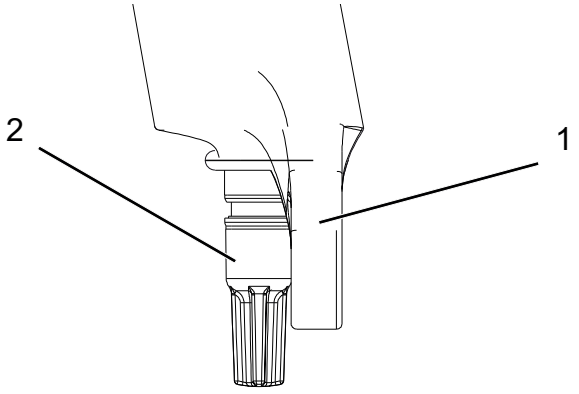

Illustration 51 : **Dispositif de réglage de la détente Suntour (2) sur la fourche (1)**

▶ Tournez le dispositif de réglage de la détente dans le sens inverse des aiguilles d'une montre.

⇨ Réglez la détente de manière à ce que lors d'un essai, la fourche se détende rapidement mais sans cogner. Lorsque la fourche cogne, elle se détend trop vite et s'arrête brutalement lorsqu'elle a parcouru toute la course de détente. Vous entendez et sentez alors un léger choc.

6.5 Régler la fourche FOX *alternative*

ATTENTION

Risque de chute en cas de mauvais réglage de la suspension

Un réglage incorrect de la suspension peut endommager la fourche et causer des problèmes de direction. Ceci peut causer une chute.

- ▶ Ne roulez jamais avec une fourche de suspension pneumatique sans air.
- ▶ N'utilisez jamais le vélo sans ajuster la fourche de suspension au poids du cycliste.

REMARQUE

Les réglages de la suspension ont une grande influence sur le comportement routier. Pour éviter les chutes, il est nécessaire de s'habituer et de se familiariser.

Le réglage indiqué ici constitue un réglage de base. Le cycliste doit adapter ce réglage en fonction du terrain et de ses préférences.

- ▶ Il est recommandé de noter les valeurs du réglage de base. Il peut servir de point de référence pour optimiser les réglages ultérieurs et offre une sécurité contre les modifications accidentelles.

6.5.1 Régler la course de suspension négative

La course de suspension négative (« sag » ou affaissement) correspond à la contraction de la fourche causée par le poids du cycliste et de son équipement (par ex. sac à dos), sa position sur la selle et la géométrie du cadre. Le « sag » n'est pas généré par la conduite. Chaque cycliste a un poids et une position propres. Le « sag » dépend de la position et du poids du cycliste et doit se situer entre 15 % et 20 % de la course de suspension maximale de la fourche, selon l'utilisation du vélo et les préférences du cycliste.

FR_034-12106_0.01_09.18_BULLS BOSCH KIOX_Inhalt.book Page 99 Wednesday, October 17, 2018 4:42 PM

✓ Assurez-vous lors du réglage du « sag » que tous les dispositifs de réglage de compression sont en position ouverte, c'est-à-dire tournés jusqu'à la butée dans le sens inverse des aiguilles d'une montre.

✓ La pression doit être mesurée à une température ambiante de 21 à 24 °C.

▶ La valve d'air se trouve sous un couvercle bleu sur la tête du montant de suspension gauche. Tournez le couvercle dans le sens inverse des aiguilles d'une montre.

▶ Installez une pompe à haute pression sur la valve.

▶ Pompez la fourche de suspension jusqu'à la pression souhaitée. Ne dépassez jamais la pression d'air maximale recommandée. Respectez le tableau des pressions de remplissage.

▶ Retirez la pompe à haute pression.

Poids du cycliste	Rhythm 34	Rhythm 36
Pression d'air minimale	**40 psi (2,8 bar)**	**40 psi (2,8 bar)**
54 - 59 kg	58 psi	55 psi
59 - 64 kg	63 psi	59 psi
64 - 68 kg	68 psi	63 psi
68 - 73 kg	72 psi	67 psi
73 - 77 kg	77 psi	72 psi
77 - 82 kg	82 psi	76 psi
82 - 86 kg	86 psi	80 psi
86 - 91 kg	91 psi	85 psi
91 - 95 kg	96 psi	89 psi
95 - 100 kg	100 psi	93 psi
100 - 104 kg	105 psi	97 psi
104 - 109 kg	110 psi	102 psi
109 - 113 kg	114 psi	106 psi
Pression max.	**120 psi (8,3 bar)**	**120 psi (8,3 bar)**

Tableau 26 : **Tableau des pressions de remplissage de la fourche pneumatique FOX**

- ▶ Mesurez la distance entre la couronne et le joint anti-poussière de la fourche. Cette distance est la course de suspension totale de la fourche.
- ▶ Poussez le joint torique vers le bas contre le joint anti-poussière de la fourche. Si aucun joint torique n'est présent, placez temporairement un serre-câble sur le montant.
- ▶ Enfilez vos vêtements de cyclisme habituels avec vos bagages.
- ▶ Asseyez-vous sur le vélo en position de conduite normale et prenez un appui (par exemple sur un mur ou un arbre).
- ▶ Descendez du vélo sans laisser la suspension se compresser.
- ▶ Mesurez la distance entre le joint anti-poussière et le joint torique ou serre-câble. Cette distance est le « sag ». Le « sag » recommandé doit se situer entre 15 % (dur) et 20 % (souple) de la course de suspension totale de la fourche.
- ▶ Augmentez ou diminuez la pression d'air jusqu'à atteindre le « sag » souhaité.
- ⇨ Lorsque le « sag » est correct, serrez à nouveau le capuchon d'air bleu en le tournant dans le sens des aiguilles d'une montre.

Si vous ne parvenez pas à obtenir le « sag » souhaité, des réglages internes peuvent être requis. Adressez-vous pour cela à votre revendeur spécialisé.

FR_034-12106_0.01_09.18_BULLS BOSCH KIOX_Inhalt.book Page 101 Wednesday, October 17, 2018 4:42 PM

6.5.2 Régler la détente

La détente définit la vitesse à laquelle la fourche se détend après la contrainte. Le réglage de la détente dépend du réglage de la pression d'air. Des réglages de « sag » plus élevés nécessitent des réglages de détente plus faibles.

▶ Placez le dispositif de réglage de la détente en position fermée en le tournant dans le sens des aiguilles d'une montre jusqu'à la butée.

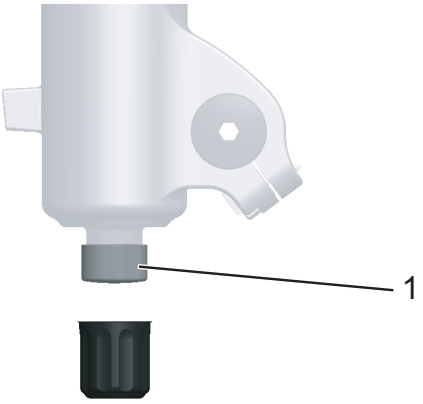

Illustration 52 : **Dispositif de réglage de la détente FOX (1) sur la fourche**

▶ Tournez le dispositif de réglage de la détente dans le sens inverse des aiguilles d'une montre.

⇨ Réglez la détente de manière à ce que lors d'un essai, la fourche se détende rapidement mais sans cogner. Lorsque la fourche cogne, elle se détend trop vite et s'arrête brutalement lorsqu'elle a parcouru toute la course de détente. Vous entendez et sentez alors un léger choc.

6.6 Régler l'amortisseur arrière Suntour *alternative*

6.6.1 Régler la course de suspension négative

REMARQUE

Une pression d'air excessive ou insuffisante dans l'amortisseur arrière peut causer sa détérioration.

Ne dépassez pas la pression d'air maximale de 300 psi (20 bar).

La course de suspension négative (« sag ») correspond à la contraction de l'amortisseur arrière causée par le poids du cycliste et de son équipement (par ex. sac à dos), sa position sur la selle et la géométrie du cadre. Le « sag » n'est pas généré par la conduite. Chaque cycliste a un poids et une position propres. Le « sag » dépend de la position et du poids du cycliste et doit se situer entre 25 % et 30 % de la course de suspension maximale de l'amortisseur arrière, selon l'utilisation du vélo et les préférences du cycliste.

- ▶ Placez le dispositif de réglage de la compression en position OUVERTE pour éviter d'influencer le réglage du « sag ».
- ▶ Retirez le capuchon de la valve d'air.
- ▶ Installez une pompe à amortisseur à haute pression sur la valve.
- ▶ Ajustez la pression d'air de l'amortisseur à votre poids.
- ▶ Retirez la pompe à haute pression.
- ▶ Mesurez la distance entre le joint en caoutchouc de la chambre d'air et l'extrémité de l'amortisseur. Cette distance est la course de suspension totale de l'amortisseur.

FR_034-12106_0.01_09.18_BULLS BOSCH KIOX_Inhalt.book Page 103 Wednesday, October 17, 2018 4:42 PM

- ▶ Enfilez vos vêtements de cyclisme habituels avec vos bagages. Asseyez-vous sur le vélo en position de conduite normale et prenez un appui, par exemple sur un mur ou un arbre.
- ▶ Poussez le joint torique vers le bas contre le joint en caoutchouc de la chambre d'air.
- ▶ Descendez du vélo sans laisser la suspension se compresser.
- ▶ Mesurez la distance entre le joint en caoutchouc de la chambre d'air et le joint torique. Cette distance est le « sag ». Le « sag » recommandé doit se situer entre 15 % (dur) et 25 % (souple) de la course de suspension totale de l'amortisseur.
- ▶ Augmentez ou diminuez la pression d'air jusqu'à atteindre le « sag » souhaité.

6.6.2 Régler la détente

La détente définit la vitesse à laquelle l'amortisseur arrière se détend après la contrainte. Le réglage de la détente dépend du réglage de la pression d'air. Des réglages de « sag » plus élevés nécessitent des réglages de détente plus faibles.

FR_034-12106_0.01_09.18_BULLS BOSCH KIOX_Inhalt.book Page 104 Wednesday, October 17, 2018 4:42 PM

Illustration 53 : **Molette de réglage de la détente Suntour (1) sur l'amortisseur arrière**

▶ Tournez la molette de réglage de la détente dans le sens
– pour augmenter la détente.

▶ Tournez la molette de réglage de la détente dans le sens
+ pour réduire le mouvement de compression.

6.6.3 Régler la compression

Le réglage de la compression de l'amortisseur arrière permet d'adapter l'amortisseur à la nature du sol. Le réglage de compression définit la vitesse à laquelle l'amortisseur arrière se comprime après la contrainte.

FR_034-12106_0.01_09.18_BULLS BOSCH KIOX_Inhalt.book Page 105 Wednesday, October 17, 2018 4:42 PM

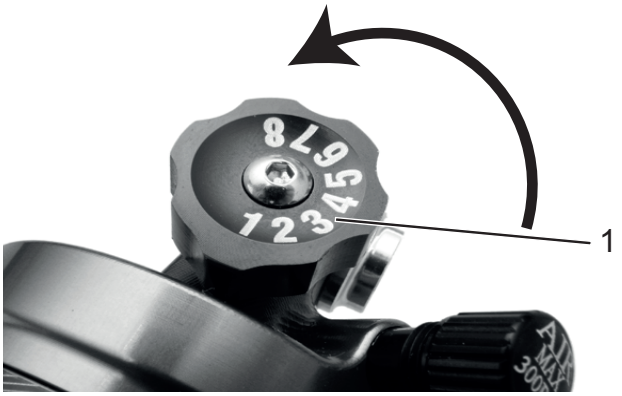

Illustration 54 : **Molette de réglage de la compression Suntour (1) sur l'amortisseur arrière**

▶ Tournez la molette de réglage de la détente dans le sens
– pour augmenter la détente.

▶ Tournez la molette de réglage de la détente dans le sens
+ pour réduire le mouvement de compression.

6.7 Régler l'amortisseur arrière FOX *alternative*

6.7.1 Régler la course de suspension négative

REMARQUE

Une pression d'air excessive ou insuffisante dans l'amortisseur arrière peut causer sa détérioration.

Ne dépassez pas la pression d'air maximale de 350 psi (24,1 bar). La pression d'air minimale de 50 psi (3,4 bar) doit être respectée.

La course de suspension négative (« sag ») correspond à la contraction de l'amortisseur arrière causée par le poids du cycliste et de son équipement (par ex. sac à dos), sa position sur la selle et la géométrie du cadre. Le « sag » n'est pas généré par la conduite. Chaque cycliste a un poids et une position propres. Le « sag » dépend de la position et du poids du cycliste et doit se situer entre 25 % et 30 % de la course de suspension maximale de l'amortisseur arrière, selon l'utilisation du vélo et les préférences du cycliste.

- ▶ Placez le dispositif de réglage de la compression en position OUVERTE.
- ▶ Ajustez la pression d'air de l'amortisseur à votre poids.
- ▶ Installez une pompe à haute pression sur l'amortisseur. Comprimez l'amortisseur 10 fois lentement sur 25 % de la course de suspension jusqu'à obtenir la pression souhaitée. Ceci équilibre la pression d'air entre les chambres d'air positive et négative ; l'affichage de pression sur le manomètre de la pompe se modifie en conséquence.

Retirez la pompe à haute pression.

FR_034-12106_0.01_09.18_BULLS BOSCH KIOX_Inhalt.book Page 107 Wednesday, October 17, 2018 4:42 PM

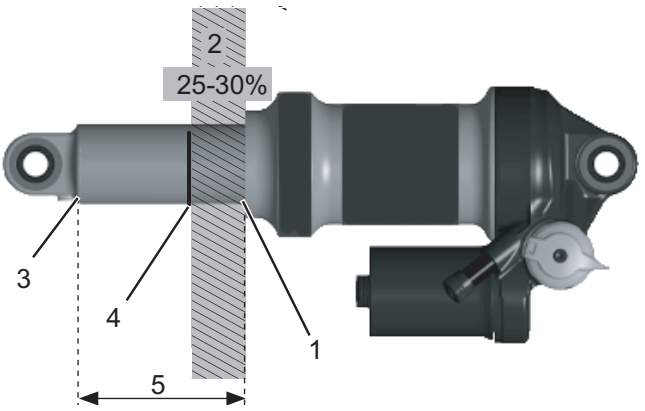

Illustration 55 : **Amortisseur arrière FOX : la course de suspension négative (2) est la distance entre le joint torique (4) et le joint en caoutchouc de la chambre d'air (1). La course de suspension totale de l'amortisseur arrière (5) est la distance entre l'extrémité de l'amortisseur arrière (3) et le joint en caoutchouc de la chambre d'air (1)**

- ▶ Mesurez la distance entre le joint en caoutchouc de la chambre d'air (1) et l'extrémité de l'amortisseur (3). Cette distance est la course de suspension totale de l'amortisseur (5).
- ▶ Enfilez vos vêtements de cyclisme habituels avec vos bagages. Asseyez-vous sur le vélo en position de conduite normale et prenez un appui, par exemple sur un mur ou un arbre.
- ▶ Poussez le joint torique (4) vers le bas contre le joint en caoutchouc de la chambre d'air (1).
- ▶ Descendez du vélo sans laisser la suspension se compresser.
- ▶ Mesurez la distance entre le joint en caoutchouc de la chambre d'air et le joint torique. Cette distance est le « sag ». Le « sag » recommandé doit se situer entre 25 % (dur) et 30 % (souple) de la course de suspension totale de l'amortisseur (5).
- ▶ Augmentez ou diminuez la pression d'air jusqu'à atteindre le « sag » souhaité.

FR_034-12106_0.01_09.18_BULLS BOSCH KIOX_Inhalt.book Page 108 Wednesday, October 17, 2018 4:42 PM

6.7.2 Régler la détente

La détente définit la vitesse à laquelle l'amortisseur arrière se détend après la contrainte. Le réglage de la détente dépend du réglage de la pression d'air. Des réglages de « sag » plus élevés nécessitent des réglages de détente plus faibles.

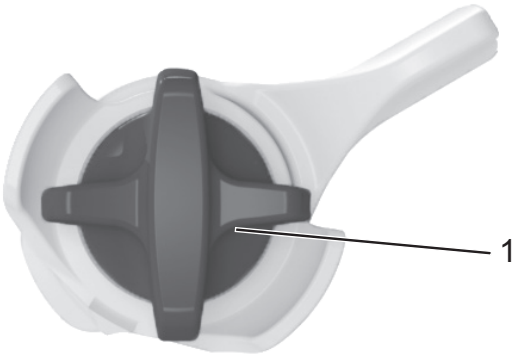

Illustration 56 : **Dispositif de réglage de la détente FOX (1) sur l'amortisseur arrière**

- ▶ Placez le dispositif de réglage de la détente en position fermée en le tournant dans le sens des aiguilles d'une montre jusqu'à la butée.
- ▶ Déterminez votre réglage de détente en fonction de la pression d'air. Tournez le dispositif de réglage de la détente du nombre de clics indiqué dans le tableau ci-dessous dans le sens inverse des aiguilles d'une montre :

FR_034-12106_0.01_09.18_BULLS BOSCH KIOX_Inhalt.book Page 109 Wednesday, October 17, 2018 4:42 PM

Pression d’air (psi)	Réglage de détente recommandé
< 100	**Ouvert (sens inverse des aiguilles d’une montre)**
100 - 120	11
120 - 140	10
140 - 160	9
160 - 180	8
180 - 200	7
200 - 220	6
220 - 240	5
240 - 260	4
260 - 280	3
280 - 300	2

Tableau 27 : **Tableau des pressions de remplissage de la fourche pneumatique FOX**

6.8 Roder les plaquettes de frein

Les plaquettes de frein neuves ne développent leur puissance de freinage définitive que pendant la phase de rodage.

- ▶ Accélérez le vélo jusqu’à environ 25 km/h.
- ▶ Freinez le vélo jusqu’à l’arrêt.
- ▶ Répétez le processus 30 à 50 fois.
- ▶ Les plaquettes de frein et disques de frein sont rodés et offrent une puissance de freinage optimale.

FR_034-12106_0.01_09.18_BULLS BOSCH KIOX_Inhalt.book Page 110 Wednesday, October 17, 2018 4:42 PM

7 Utilisation

ATTENTION

Risque de chute avec des vêtements lâches

Les rayons des *roues* et la *chaîne de transmission* peuvent happer les lacets de chaussures, écharpes ou autres éléments lâches. Ceci peut causer une chute et des blessures.

▶ Portez des chaussures solides et des vêtements près du corps.

ATTENTION

Risque de chute en cas d'encrassement

Les encrassements importants peuvent affecter certaines fonctions du vélo, par exemple les freins. Ceci peut causer une chute et des blessures.

▶ Éliminez les encrassements grossiers avant le trajet.

ATTENTION

Risque de chute en cas de mauvaises conditions sur la chaussée

Des objets mobiles, par exemple des branches, peuvent se prendre dans les roues et causer une chute et des blessures.

▶ Prêtez attention aux conditions sur la chaussée.

▶ Roulez lentement et anticipez le freinage.

REMARQUE

Des vitesses élevées peuvent être atteintes dans les descentes. Le vélo n'est conçu que pour dépasser brièvement les 25 km/h. Les *pneus* en particulier peuvent faire défaillance en cas de charge supérieure prolongée.

▶ Si des vitesses supérieures à 25 km/h sont atteintes, freinez le vélo.

REMARQUE

La chaleur ou un rayonnement solaire direct peuvent faire monter la *pression des pneus* au-delà de la pression maximale admissible. Ceci peut entraîner une détérioration du *pneu*.

- ▶ Ne garez jamais le vélo au soleil.
- ▶ Les jours chauds, contrôlez régulièrement la *pression des pneus* et corrigez-la si nécessaire.

Le vélo peut être utilisé dans une plage de température comprise entre 5 °C et 35 °C. En dehors de cette plage de température, les performances du système d'entraînement sont limitées.

Température d'utilisation	5 °C - 35 °C

En raison de la construction ouverte, une pénétration d'humidité à des températures glaciales peut perturber certaines fonctions du vélo.

- ▶ Gardez toujours le vélo sec et à l'abri du gel.

- ▶ Si le vélo doit être utilisé à des températures inférieures à 3 °C, il doit tout d'abord être inspecté et préparé pour l'utilisation hivernale par le revendeur spécialisé.

La conduite tout terrain impose une forte sollicitation aux articulations des bras. En fonction de l'état de la chaussée, faites une pause toutes les 30 à 90 minutes.

7.1 Avant chaque trajet

ATTENTION

Risque de chutes en cas de dommages non identifiés

Après une chute, un accident ou le renversement du vélo, le vélo peut présenter des dommages difficilement identifiables, par exemple sur le système de freinage, les attaches rapides ou le *cadre*. Ceci peut causer une chute et des blessures.

▶ Mettez le vélo hors service et faites effectuer un contrôle par le revendeur spécialisé.

ATTENTION

Risque de chute dû à une fatigue du matériel

Une utilisation intensive peut causer une fatigue du matériel. La fatigue du matériel peut entraîner la défaillance soudaine d'un composant. Ceci peut causer une chute et des blessures.

▶ En cas de signe de fatigue du matériel, mettez le vélo immédiatement hors service. Faites contrôler la situation par un revendeur spécialisé.

▶ Faites effectuer régulièrement une inspection par le revendeur spécialisé. Lors de l'inspection, le revendeur spécialisé inspecte le vélo et recherche des signes de fatigue du matériel sur le cadre, la fourche, la fixation des éléments de suspension (le cas échéant) et les composants en matériaux composites.

La chaleur rayonnante (par exemple chauffage) à proximité immédiate peut fragiliser le carbone. Ceci peut causer une rupture de la pièce en carbone ainsi qu'une chute et des blessures.

▶ Ne soumettez jamais les pièces de carbone d'un vélo à de fortes sources de chaleur.

FR_034-12106_0.01_09.18_BULLS BOSCH KIOX_Inhalt.book Page 113 Wednesday, October 17, 2018 4:42 PM

7.2 Liste de contrôle avant chaque trajet

▶ Contrôlez le vélo avant chaque trajet.

⇨ En cas de divergence, n’utilisez pas le vélo.

☐	Contrôler la présence de tous les éléments du vélo.
☐	Contrôler la propreté, notamment de l’éclairage, des réflecteurs et des freins.
☐	Contrôler le montage solide des garde-boue, du porte-bagages et du carter de chaîne.
☐	La concentricité des roues avant et arrière doit être contrôlée. Ceci est particulièrement important si le vélo a été transporté ou attaché avec un antivol.
☐	Contrôler les valves et la pression des pneus. Corriger si nécessaire avant le trajet.
☐	Sur les freins de jante hydrauliques, contrôler que les leviers de verrouillage sont complètement fermés en position finale.
☐	Contrôler le bon fonctionnement des freins avant et arrière. Pour cela, tirer les leviers de frein à l’arrêt pour vérifier qu’une contre-pression est générée dans la position habituelle du levier de frein. Le frein ne doit en aucun cas perdre du liquide de freinage.
☐	Contrôler le fonctionnement des feux.
☐	Contrôler la présence de bruits, vibrations, odeurs, décolorations, déformations, fêlures, ondulations et de traces de friction ou d’usure inhabituelles. Ces éléments indiquent une fatigue du matériel.
☐	Contrôler la présence de fêlures, déformations, bosses, pièces usées ou écoulements d’huile sur le système de suspension. Inspectez soigneusement les zones cachées sur la face inférieure du vélo.
☐	Comprimer le système de suspension avec le poids du corps. Si la suspension semble trop molle, régler la valeur « d’affaissement » optimale.
☐	Si des attaches rapides sont utilisées, contrôler leur bonne fermeture en position finale. Si des systèmes d’axes de roue sont utilisés, s'assurer que toutes les vis de fixation sont serrées au bon couple.
☐	Prêter attention aux sensations inhabituelles lors du freinage, du pédalage ou de la conduite.

7.3 Utilisation de la béquille latérale

ATTENTION

Risque de chute en cas de béquille latérale déployée

La béquille latérale ne se rabat pas automatiquement vers le haut. La conduite avec une béquille latérale déployée vers le bas comporte un risque de chute.

▶ Avant de démarrer, rabattez entièrement la béquille latérale.

REMARQUE

En raison du poids élevé du vélo, la béquille latérale eut s'enfoncer dans un sol meuble, ce qui peut entraîner le basculement et le renversement du vélo.

▶ Le vélo peut uniquement être garé sur un sol plan et solide.

▶ La stabilité du vélo doit être particulièrement contrôlée lorsqu'il est équipé d'accessoires ou chargé de bagages.

Rabattre la béquille latérale

▶ Avant de démarrer, rabattez entièrement la béquille latérale avec le pied.

Garer le vélo

▶ Avant de garer le vélo, déployez entièrement la béquille latérale avec le pied.

▶ Garez soigneusement le vélo et contrôlez sa stabilité.

FR_034-12106_0.01_09.18_BULLS BOSCH KIOX_Inhalt.book Page 115 Wednesday, October 17, 2018 4:42 PM

7.4 Utilisation du porte-bagages

ATTENTION

Risque de chute lorsque le porte-bagages est chargé

Le comportement routier du vélo est différent lorsque le *porte-bagages* est chargé, en particulier au niveau de la direction et du freinage. Ceci peut entraîner une perte de contrôle. Ceci peut causer une chute et des blessures.

▶ Il convient de s'exercer à utiliser le *porte-bagages* chargé de manière sûre avant d'utiliser le vélo dans l'espace public.

ATTENTION

Risque de chute en cas de bagages mal fixés

Les objets lâches ou non fixés sur le *porte-bagages*, par exemple les sangles, peuvent se coincer dans la roue arrière. Ceci peut causer une chute et des blessures.

Les objets fixés sur le porte-bagages peuvent couvrir les *réflecteurs* et les *feux* du vélo. Le vélo risque alors de ne pas être vu dans le trafic routier. Ceci peut causer une chute et des blessures.

▶ Fixez adéquatement les objets placés sur le *porte-bagages*.

▶ Les objets fixés sur le *porte-bagages* ne doivent en aucun cas couvrir les *réflecteurs*, le *phare avant* ou le *feu arrière*.

ATTENTION

Risque d'écrasement des doigts par le clapet à ressort

Le clapet à ressort du *porte-bagages* est doté d'une force de serrage élevée. L'utilisateur risque de s'écraser les doigts.

- ▶ Ne laissez jamais le clapet à ressort se refermer de manière incontrôlée.
- ▶ Prenez garde à la position des doigts lors de la fermeture du clapet à ressort.

REMARQUE

La capacité de charge maximale est indiquée sur le *porte-bagages*.

- ▶ Lors du chargement du vélo, ne dépassez jamais le *poids total* admissible.
- ▶ Ne dépassez jamais la capacité de charge maximale du porte-bagages.
- ▶ Ne modifiez jamais le *porte-bagages*.

- ▶ Les bagages doivent être répartis le mieux possible entre les côtés gauche et droit du vélo.
- ▶ L'utilisation de sacoches et de paniers à bagages est recommandée.

FR_034-12106_0.01_09.18_BULLS BOSCH KIOX_Inhalt.book Page 117 Wednesday, October 17, 2018 4:42 PM

7.5 Batterie

AVERTISSEMENT

Risque d'incendie et d'explosion en cas de batteries défectueuses

En cas de batteries endommagées ou défectueuses, l'électronique de sécurité peut tomber en panne. La tension résiduelle peut causer un court-circuit. Les batteries peuvent s'enflammer elles-mêmes et exploser.

- ▶ Les batteries présentant des dommages externes doivent être immédiatement mises hors service et ne doivent jamais être chargées.
- ▶ Si une batterie se déforme ou commence à fumer, gardez vos distances, interrompez la connexion avec la prise électrique et contactez les pompiers.
- ▶ N'éteignez jamais les batteries endommagées avec de l'eau et ne les laissez pas entrer en contact avec de l'eau.
- ▶ Après une chute ou un choc sans dommage externe sur le boîtier, mettez les batteries hors service pendant au moins 24 heures et observez-les.
- ▶ Les batteries défectueuses sont des marchandises dangereuses. Éliminez les batteries défectueuses le plus rapidement possible et de manière conforme.
- ▶ Stockez-les dans un endroit sec jusqu'à leur élimination. Ne stockez jamais de substances inflammables à proximité.
- ▶ N'ouvrez jamais la batterie et ne la réparez jamais.

FR_034-12106_0.01_09.18_BULLS BOSCH KIOX_Inhalt.book Page 118 Wednesday, October 17, 2018 4:42 PM

ATTENTION

Risque d’incendie et d’explosion en cas de températures élevées

Des températures excessives endommagent la batterie. La batterie peut s’enflammer elle-même et exploser.

- ▶ Protégez la batterie de la chaleur.
- ▶ N’exposez jamais la batterie au rayonnement solaire de manière prolongée.

ATTENTION

Risque d’incendie et d’explosion par court-circuit

Les petits objets métalliques peuvent court-circuiter les branchements de la batterie. Les batteries peuvent s’enflammer elles-mêmes et exploser.

- ▶ Tenez les agrafes de bureau, pièces de monnaie, clés et autres petites pièces éloignées de la batterie et ne les insérez pas dans la batterie.

ATTENTION

Risque d’irritation de la peau et des yeux en cas de batterie défectueuse

Des liquides et vapeurs peuvent s’échapper des batteries endommagées ou défectueuses. Ils peuvent irriter les voies respiratoires et causer des brûlures.

- ▶ Évitez tout contact avec les fuites de liquides.
- ▶ Faites entrer de l’air frais et contactez un médecin en cas de trouble.
- ▶ En cas de contact avec les yeux ou de troubles, consultez immédiatement un médecin.
- ▶ En cas de contact avec la peau, rincez immédiatement à l’eau.
- ▶ Aérez soigneusement la pièce.

ATTENTION

Risque d’incendie et d’explosion en cas de chargeur incorrect

Les batteries chargées avec un chargeur incorrect peuvent subir des dommages internes. Ceci peut entraîner un incendie ou une explosion.

- ▶ Utilisez la batterie uniquement avec le chargeur fourni.
- ▶ Pour éviter toute confusion, marquez le chargeur fourni et ce mode d’emploi clairement, par exemple avec le *numéro de cadre* ou le *numéro de type* du vélo.

ATTENTION

Risque d’incendie et d’explosion par pénétration d’eau

La batterie est uniquement protégée contre les projections d’eau simples. Une infiltration d’eau peut causer un court-circuit. La batterie peut s’enflammer elle-même et exploser.

- ▶ Ne plongez jamais la batterie dans l’eau.
- ▶ S’il existe des raisons de croire que de l’eau peut avoir pénétré dans la batterie, la batterie doit être mise hors service.

REMARQUE

Lors du transport du vélo ou lors d’un trajet, la clé insérée peut se briser ou ouvrir le verrouillage accidentellement.

- ▶ Retirez la clé du cadenas de la batterie immédiatement après utilisation.
- ▶ Il est recommandé de doter la clé d’un porte-clé.

7.5.1 Batterie pour tube inférieur ou tube de selle *alternative*

✓ Avant de retirer ou d'insérer la batterie, éteignez la batterie et le système d'entraînement.

7.5.1.1 Retirer la batterie du tube inférieur ou du tube de selle

▶ (1) Ouvrez le cadenas de la batterie avec la clé.

▶ Basculez la batterie pour tube inférieur hors du support supérieur.

▶ (2) Retirez la batterie pour tube inférieur du support inférieur.

7.5.1.2 Insérer la batterie pour tube inférieur ou tube de selle

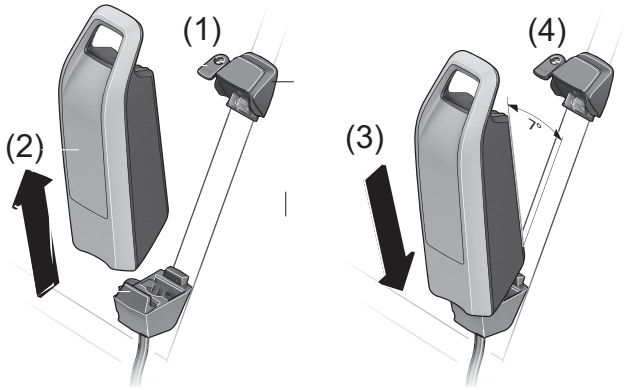

Illustration 57 : Retirer et insérer la batterie pour tube inférieur

▶ (3) Placez la batterie pour tube inférieur sur les contacts dans le support inférieur de la batterie.

▶ (4) Retirez la clé du cadenas.

▶ Basculez la batterie jusqu'à la butée dans le support supérieur.

⇨ La batterie s'enclenche avec un clic audible.

▶ Contrôlez le positionnement solide de la batterie.

FR_034-12106_0.01_09.18_BULLS BOSCH KIOX_Inhalt.book Page 121 Wednesday, October 17, 2018 4:42 PM

7.5.2 Batterie intégrée *alternative*

✓ Avant de retirer ou d'installer la batterie, éteignez la batterie et le système d'entraînement.

7.5.2.1 Retirer la batterie intégrée

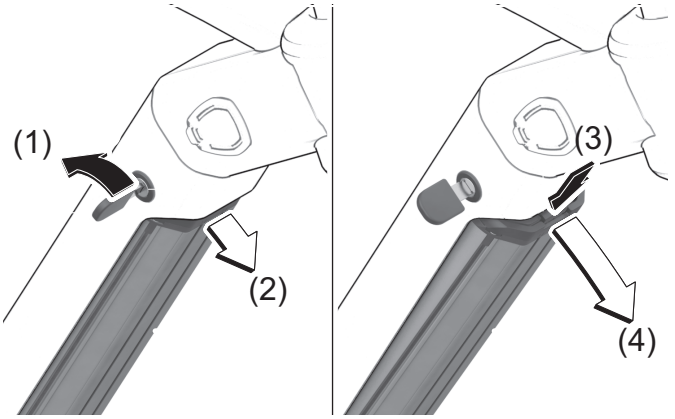

Illustration 58 : **Retirer la batterie intégrée**

▶ (1) Ouvrez le cadenas de la batterie avec la clé.

⇨ (2) La batterie intégrée est déverrouillée et tombe dans le dispositif de retenue.

▶ (3) Soutenez la batterie par en-dessous avec la main. Appuyez sur le dispositif de retenue par le haut avec l'autre main.

⇨ (4) La batterie intégrée est totalement déverrouillée et tombe dans la main.

▶ Tirez la batterie intégrée hors du cadre.

▶ Retirez la clé du cadenas.

7.5.2.2 Insérer la batterie intégrée

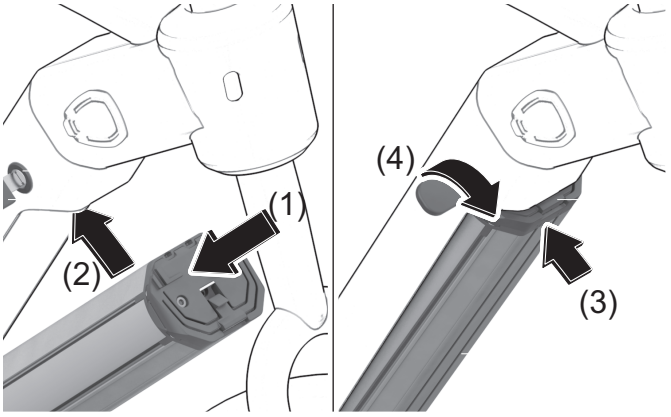

Illustration 59 : **Insérer la batterie intégrée**

- ▶ (1) Insérez la batterie dans le support inférieur avec les contacts vers l'avant.
- ▶ (2) Rabattez la batterie intégrée vers le haut jusqu'à ce qu'elle soit soutenue par le dispositif de retenue.
- ▶ (3) Poussez la batterie intégrée vers le haut jusqu'à ce qu'elle s'enclenche de manière audible.
- ▶ Contrôlez le positionnement solide de la batterie.
- ▶ (4) Fermez la batterie avec la clé ; dans le cas contraire, la serrure peut s'ouvrir et la batterie risque de tomber hors du support.
- ▶ Retirez la clé du cadenas.

FR_034-12106_0.01_09.18_BULLS BOSCH KIOX_Inhalt.book Page 123 Wednesday, October 17, 2018 4:42 PM

7.5.3 Charger la batterie

AVERTISSEMENT

Risque d'incendie et d'explosion en cas de batterie défectueuse

En cas de batteries endommagées ou défectueuses, l'électronique de sécurité peut tomber en panne. La tension résiduelle peut causer un court-circuit. Les batteries peuvent s'enflammer elles-mêmes et exploser.

▶ Ne chargez jamais une batterie défectueuse.

ATTENTION

Risque d'incendie en cas de surchauffe du chargeur

Le chargeur s'échauffe lors du chargement de la batterie. Un refroidissement insuffisant peut entraîner un incendie ou des brûlures aux mains.

▶ N'employez jamais le chargeur sur une surface facilement inflammable (par exemple papier, tapis, etc).

▶ Ne couvrez jamais le chargeur pendant le chargement.

▶ Ne chargez jamais la batterie sans surveillance.

ATTENTION

Risque de choc électrique en cas de pénétration d'eau

La pénétration d'eau dans le chargeur entraîne un risque de choc électrique.

▶ Ne chargez jamais la batterie en plein air.

ATTENTION

Risque de choc électrique en cas d'endommagement

Les chargeurs, câbles et prises endommagés accroissent le risque de choc électrique.

▶ Contrôlez le chargeur, le câble et la prise avant chaque utilisation. N'utilisez jamais un chargeur endommagé.

REMARQUE

▶ En cas d'erreur pendant le processus de chargement, un message système apparaît. Mettez immédiatement hors service le chargeur et la batterie et suivez les instructions.

✓ La température ambiante lors du chargement doit être comprise entre 0 °C et 40 °C.

✓ Pour le chargement, la batterie peut rester sur le vélo ou en être retirée.

✓ Une interruption du chargement n'endommage pas la batterie.

✓ Sur un vélo doté de deux batteries, le processus de chargement des deux batteries est démarré via la batterie pour porte-bagages.

▶ Retirez le cache en caoutchouc sur la batterie.

▶ Branchez la fiche secteur du chargeur dans une prise domestique courante avec mise à la terre.

Données de raccordement	230 V, 50 Hz

▶ Branchez le câble de chargement dans la prise de chargement de la batterie.

✓ Le processus de chargement démarre automatiquement.

⇨ Pendant le chargement, l'indicateur de fonctionnement et de charge affiche le niveau de charge. Lorsque le système d'entraînement est allumé, l'*écran* affiche le processus de chargement.

⇨ Si la batterie se trouve hors de la plage de température de chargement, trois LED de l'indicateur de charge clignotent.

✓ Séparez la batterie du chargeur et laissez-la refroidir. Branchez à nouveau la batterie au chargeur lorsqu'elle a atteint la température de chargement admissible.

FR_034-12106_0.01_09.18_BULLS BOSCH KIOX_Inhalt.book Page 125 Wednesday, October 17, 2018 4:42 PM

⇨ Le chargement est terminé lorsque les LED de l'indicateur de fonctionnement et de charge s'éteignent.

▶ Après le chargement, séparez la batterie du chargeur et le chargeur du réseau.

7.5.4 Charger une double batterie *alternative*

AVERTISSEMENT

Risque d'incendie et d'explosion en cas de batterie défectueuse

En cas de batteries endommagées ou défectueuses, l'électronique de sécurité peut tomber en panne. La tension résiduelle peut causer un court-circuit. Les batteries peuvent s'enflammer elles-mêmes et exploser.

▶ Ne chargez jamais une batterie défectueuse.

ATTENTION

Risque d'incendie en cas de surchauffe du chargeur

Le chargeur s'échauffe lors du chargement de la batterie. Un refroidissement insuffisant peut entraîner un incendie ou des brûlures aux mains.

▶ N'employez jamais le chargeur sur une surface facilement inflammable (par exemple papier, tapis, etc).

▶ Ne couvrez jamais le chargeur pendant le chargement.

▶ Ne chargez jamais la batterie sans surveillance.

ATTENTION

Risque de choc électrique en cas de pénétration d'eau

La pénétration d'eau dans le chargeur entraîne un risque de choc électrique.

▶ Ne chargez jamais la batterie en plein air.

ATTENTION

Risque de choc électrique en cas d'endommagement

Les chargeurs, câbles et prises endommagés accroissent le risque de choc électrique.

▶ Contrôlez le chargeur, le câble et la prise avant chaque utilisation. N'utilisez jamais un chargeur endommagé.

REMARQUE

▶ En cas d'erreur pendant le processus de chargement, un message système apparaît. Mettez immédiatement hors service le chargeur et la batterie et suivez les instructions.

Sur les vélos à 2 batteries, l'une des prises de chargement n'est pas accessible ou est fermée par un capuchon.

▶ Chargez les batteries uniquement sur la prise de chargement accessible.

▶ N'ouvrez jamais une prise de chargement fermée. Le chargement sur une prise de chargement préalablement fermée peut entraîner des dégâts irréparables.

▶ Si vous souhaitez utiliser avec une seule batterie un vélo prévu pour deux batteries, couvrez les contacts du contacteur libre avec le cache fourni pour éviter que les contacts ouverts ne créent un risque de court-circuit.

7.5.4.1 Procédure de chargement avec deux batteries insérées

▶ Si un vélo est équipé de deux batteries, chargez les deux batteries via la prise non verrouillée.

⇨ Pendant le chargement, les deux batteries sont chargées alternativement et le système change plusieurs fois la batterie en chargement. Le temps de chargement est doublé.

Pendant l'utilisation, les deux batteries sont déchargées alternativement.

7.5.4.2 Procédure de chargement avec une batterie insérée

Si vous retirez les batteries de leur support, vous pouvez charger chaque batterie individuellement.

Si une seule batterie est insérée, vous ne pouvez charger que la batterie sur le vélo dotée de la prise de chargement accessible. Vous ne pouvez charger la batterie avec la prise de chargement fermée que si vous retirez la batterie du support.

7.5.5 Réveiller la batterie

✓ En cas de non-utilisation prolongée, la batterie se met en veille pour sa propre sécurité. Les LED de l'indicateur de fonctionnement et de charge ne sont pas allumées.

▶ Appuyez sur la *touche Marche/Arrêt (batterie)*.

⇨ L'indicateur de fonctionnement et de charge de la batterie affiche le niveau de charge.

7.6 Système d’entraînement électrique

7.6.1 Démarrer le système d’entraînement

ATTENTION

Risque de chute en cas de non-préparation au freinage

Le système d’entraînement démarré peut être activé par une pression sur la pédale. Si l’entraînement est activé accidentellement et que l’utilisateur n’arrive pas à accéder au frein, ceci peut entraîner une chute et des blessures.

▶ Ne démarrez jamais le système d’entraînement électrique, ou arrêtez-le immédiatement, s’il n’est pas possible d’accéder au frein de manière sûre.

✓ Une batterie suffisamment chargée est installée dans le vélo.

✓ L’*écran* est bien installé dans le support.

✓ La batterie est bien fixée. La clé est retirée.

Il existe trois possibilités pour démarrer le système d’entraînement.

1 Touche Marche/Arrêt de la batterie

▶ Appuyez brièvement sur la **touche Marche/Arrêt (batterie)**.

2 Touche Marche/Arrêt de l’écran

▶ Appuyez brièvement sur la **touche Marche/Arrêt (écran)**.

3 Écran démarré

▶ Si l’écran est déjà allumé lorsqu’on le place dans le support, le système d’entraînement électrique démarre automatiquement.

⇨ Après le démarrage, l’*écran* affiche la vitesse de 0 KM/H. Si ce n’est pas le cas, vérifier que l’*écran* est entièrement enclenché.

FR_034-12106_0.01_09.18_BULLS BOSCH KIOX_Inhalt.book Page 129 Wednesday, October 17, 2018 4:42 PM

⇨ Si le système d'entraînement est démarré, l'entraînement est activé dès que la pédale est déplacée avec une force suffisante (sauf dans la fonction d'assistance de poussée ou dans le niveau d'assistance « OFF »).

⇨ La puissance du moteur dépend du niveau d'assistance sélectionné à l'écran.

⇨ Dès que le système est activé, ACTIVE LINE/ PERFORMANCE LINE apparaît brièvement à l'*écran*.

7.6.2 Arrêter le système d'entraînement

En fonctionnement normal, dès que vous arrêtez d'appuyer sur les pédales ou que vous atteignez une vitesse de 25 km/h, l'assistance est arrêtée par le système d'entraînement. L'assistance est réactivée lorsque vous appuyez sur les pédales et que la vitesse est inférieure à 25 km/h.

Dix minutes après la dernière instruction, le système s'arrête automatiquement. Il existe trois possibilités pour arrêter manuellement le système d'entraînement.

1 Touche Marche/Arrêt de l'écran

▶ Appuyez brièvement sur la **touche Marche/Arrêt (écran)**.

2 Touche Marche/Arrêt de la batterie

▶ Appuyez sur la **touche Marche/Arrêt (batterie)**.

3 Retirer l'écran

▶ Retirez l'*écran* du support.

⇨ Les LED de l'indicateur de fonctionnement et de charge s'éteignent.

7.7 Écran

ATTENTION

Risque de chute par distraction

Une concentration insuffisante dans le trafic accroît le risque d'accident. Ceci peut entraîner une chute et des blessures graves.

- ▶ Ne vous laissez jamais distraire par l'écran.
- ▶ Pour saisir des commandes à l'écran autres que le changement de niveau d'assistance, arrêtez le vélo. Introduisez des données uniquement à l'arrêt.

REMARQUE

- ▶ N'utilisez jamais l'écran comme poignée. Si vous levez le vélo en le tenant par l'écran, vous risquez d'endommager le vélo de manière irréparable.

REMARQUE

- ▶ Si vous n'utilisez pas votre vélo pendant plusieurs semaines, retirez l'écran de son support. Conservez l'écran dans un environnement sec à température ambiante.

REMARQUE

La batterie de l'écran se décharge en cas de non-utilisation. Ceci peut entraîner un endommagement irréparable de la batterie de l'écran.

- ▶ Chargez la batterie de l'écran tous les 3 mois pendant au moins 1 heure.

7.7.1 Charger la batterie de l’écran

Vous pouvez charger la batterie de l’écran soit sur le vélo soit via la prise USB.

7.7.1.1 Charger la batterie de l’écran sur le vélo

REMARQUE

L’écran est uniquement chargé lorsqu’il est allumé.

▶ Allumez l’écran.

✓ Notez bien que, si la batterie du vélo n’est pas en chargement, le système d’entraînement s’arrête automatiquement après 10 minutes sans actionnement. Dans ce cas, le chargement de la batterie de l’écran s’arrête également.

▶ Placez l’écran dans le support.

⇨ Le processus de chargement démarre automatiquement.

7.7.1.2 Charger la batterie de l’écran via la prise USB

REMARQUE

L’écran est uniquement chargé lorsqu’il est allumé.

▶ Allumez l’écran.

Si l’écran est arrêté au cours du processus de chargement avec un câble USB, il ne peut être rallumé qu’après le retrait du câble USB.

▶ Ouvrez le cache USB.

▶ Connectez la prise USB de l’écran à un chargeur USB du commerce (non compris dans la livraison) via un câble USB ou à la prise USB d’un ordinateur (tension de chargement 5 V, courant de chargement max. 500 mA).

⇨ Le processus de chargement démarre automatiquement.

7.7.2 Mode de stockage

L'écran dispose d'un mode de stockage qui économise l'énergie et réduit au minimum le déchargement de la batterie de l'écran. Lors du mode de stockage, la date et l'heure sont perdues.

7.7.2.1 Activer le mode de stockage

En mode de stockage, l'écran ne démarre plus par un appui bref sur la **touche marche/arrêt (écran)**.

▶ Appuyez sur la **touche marche/arrêt (écran)** et pendant au moins 8 secondes.

⇨ Le mode de stockage est activé.

7.7.2.2 Désactiver le mode de stockage

▶ Appuyez sur la **touche marche/arrêt (écran)** pendant au moins 2 secondes.

⇨ Le mode de stockage est désactivé.

7.7.3 Retirer et installer l'écran

REMARQUE

Si le cycliste n'est pas présent, l'écran peut être utilisé sans autorisation : par exemple vol, modification des paramètres système ou consultation des informations de voyage.

▶ Retirez l'écran lorsque vous garez le vélo.

7.7.3.1 Retirer l’écran

▶ Saisissez l’écran par le bord supérieur.

▶ Retirez l’écran des contacts avec l’unité d’entraînement en le tirant vers l’avant jusqu’à ce qu’il se détache du support magnétique.

⇨ Le système est arrêté par le retrait de l’écran.

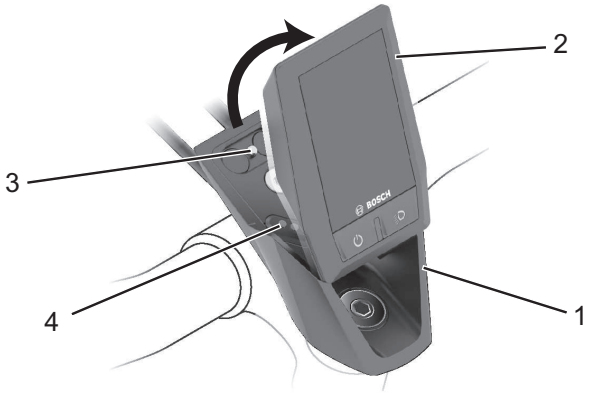

Illustration 60 : **Retirer l’écran (2) du support (1) et des contacts avec la vis de blocage de l’écran (3)**

7.7.3.2 Insérer l’écran

▶ Placez l’écran avec la partie inférieure sur le support.

▶ Rabattez l’écran légèrement vers l’avant jusqu’à ce que vous sentiez qu’il est fixé au support magnétique.

REMARQUE

Pour éviter que l’écran tombe du support en cas de chute, l’écran peut également être fixé à l’aide d’une sangle de sécurité (disponible en option).

7.7.3.3 Fixer l'écran

REMARQUE

La vis de blocage n'est pas une protection contre le vol.

- ▶ Placez l'écran dans le support.
- ▶ Vissez la vis de blocage (M3, longueur 6 mm) par le dessous dans le filetage de l'écran prévu à cet effet.

REMARQUE

L'utilisation d'une vis plus longue peut endommager l'écran.

7.7.4 Utiliser la prise USB

REMARQUE

Un branchement USB n'est pas un assemblage étanche. La pénétration d'humidité dans la prise USB peut déclencher un court-circuit dans l'écran.

- ▶ Ne branchez jamais un appareil externe lors d'un trajet sous la pluie.
- ▶ Lors d'un trajet sous la pluie, fermez toujours complètement la prise USB avec le cache.
- ▶ Contrôlez régulièrement le positionnement du cache en caoutchouc de la prise USB et corrigez si nécessaire.

REMARQUE

Les consommateurs connectés peuvent réduire l'autonomie du vélo.

La prise USB peut être utilisée pour la connexion d'appareils externes à condition qu'ils soient connectés par un câble USB 2.0 Micro-A-/ Micro-B conforme.

FR_034-12106_0.01_09.18_BULLS BOSCH KIOX_Inhalt.book Page 135 Wednesday, October 17, 2018 4:42 PM

✓ Pour utiliser la prise USB, il est nécessaire que l'écran et une batterie suffisamment chargée soient insérés dans le vélo.

▶ Ouvrez le cache de la prise USB sur l'écran.

▶ Connectez la fiche USB de l'appareil externe à la prise USB de l'ordinateur de bord via un câble de chargement USB Micro A – Micro B.

▶ Replacez le cache de protection après l'utilisation de la prise USB.

7.7.5 Démarrer l'écran

▶ Appuyez brièvement sur la **touche Marche/Arrêt (écran)**.

⇨ Le système d'entraînement électrique démarre.

7.7.6 Arrêter l'écran

Si l'écran n'est pas placé dans le support, il s'éteint après 1 minute sans appui sur une touche afin d'économiser l'énergie.

▶ Appuyez brièvement sur la **touche Marche/Arrêt (écran)**.

⇨ Le système d'entraînement électrique s'arrête.

7.7.7 Utiliser l’assistance de poussée

ATTENTION

Risque de blessures causées par les pédales et roues

Les pédales et la roue d’entraînement tournent lorsque l’assistance de poussée est utilisée. Lorsque vous utilisez l’assistance de poussée, si les roues du vélo ne sont pas en contact avec le sol (par exemple si vous portez le vélo sur un escalier ou que vous chargez un porte-vélos), il existe un risque de blessure.

- ▶ Utilisez la fonction d’assistance de poussée uniquement lorsque vous poussez le vélo.
- ▶ Pendant l’utilisation de l’assistance de poussée, le vélo doit être guidé de manière sûre avec les deux mains.
- ▶ Prévoyez un espace suffisant pour le déplacement des pédales.

L’assistance de poussée aide le cycliste à pousser le vélo. La vitesse maximale est alors de 6 km/h.

- ✓ La force de traction de l’assistance de poussée et sa vitesse peuvent être influencées par la vitesse (rapport) sélectionnée. Pour ménager l’entraînement, la première vitesse est recommandée en montée.
- ✓ Le niveau d’assistance OFF ne doit pas être sélectionné.
- ▶ Appuyez brièvement sur la **touche d’assistance de poussée** pour activer l’assistance de poussée.
- ▶ Dans les 3 secondes qui suivent, appuyez sur la **touche Plus** sur l’organe de commande et maintenez-la enfoncée pour démarrer l’assistance de poussée.
- ▶ Relâchez la **touche Plus** sur l’organe de commande pour arrêter l’assistance de poussée. L’assistance de poussée s’arrête aussi

FR_034-12106_0.01_09.18_BULLS BOSCH KIOX_Inhalt.book Page 137 Wednesday, October 17, 2018 4:42 PM

automatiquement dès que les roues du vélo sont bloquées ou que la vitesse dépasse 6 km/h.

7.7.8 Utiliser les feux

✓ Pour allumer les *feux*, le système d'entraînement doit être activé.

▶ Appuyez sur la **touche des feux** sur l'écran.

⇨ Le phare avant et le feu arrière sont simultanément allumés (le *symbole de feux* s'affiche) ou éteints (le *symbole de feux* n'est pas affiché).

7.7.9 Sélectionner le niveau d'assistance

Vous pouvez définir sur l'organe de commande la force souhaitée de l'entraînement électrique lors du pédalage. Le niveau d'assistance peut être modifié à tout moment, même pendant le trajet.

▶ Appuyez sur la **touche Plus** sur l'organe de commande pour augmenter le niveau d'assistance.

▶ Appuyez sur la **touche Moins** sur l'organe de commande pour diminuer le niveau d'assistance.

⇨ La puissance moteur appelée est affichée à l'écran. La puissance moteur maximale dépend du niveau d'assistance sélectionné.
Si l'ordinateur de bord est retiré du support (5), le dernier niveau d'assistance affiché reste enregistré.

7.7.10 Utiliser l'écran

Toutes les illustrations et textes d'interface des pages suivantes correspondent à la version validée du logiciel. Étant donné que le logiciel est mis à jour plusieurs fois par an, il est possible que suite à une mise à jour, les illustrations et/ou textes d'interface soient légèrement modifiées.

L’écran est utilisé via cinq touches de l’organe de commande.

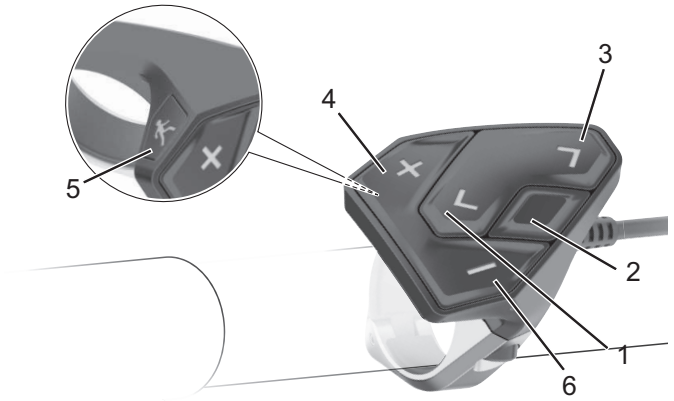

Illustration 61 : **Aperçu de l’organe de commande**

	Symbole	Nom
1		Touche de sélection
2	<	Touche Parcourir vers l’arrière
3	>	Touche Parcourir vers l’avant
4	+	Touche Plus
5		Touche d’assistance de poussée
6	–	Touche Moins

Tableau 28 : **Aperçu de l’organe de commande**

Avec les touches **Parcourir vers l’arrière** (2) et **Parcourir vers l’avant** (3), vous pouvez accéder même pendant le trajet aux différentes interfaces avec les informations et valeurs de voyage. Vous gardez ainsi les deux mains sur le guidon pendant la conduite.

Les touches **Plus** (4) et **Moins** (6) vous permettent d’augmenter ou de diminuer le niveau d’assistance. Si vous êtes dans une liste (par exemple dans le menu CONFIGURATION), vous pouvez utiliser ces touches pour faire défiler la liste vers le haut ou vers le bas.

FR_034-12106_0.01_09.18_BULLS BOSCH KIOX_Inhalt.book Page 139 Wednesday, October 17, 2018 4:42 PM

La **touche de sélection** (1) vous permet d'exécuter les fonctions suivantes :

- Accéder au MENU RAPIDE pendant la conduite.
- À l'arrêt, dans l'AFFICHAGE D'ÉTAT, ouvrir le MENU CONFIGURATION.
- Confirmer des valeurs et informations.
- Fermer une boîte de dialogue.

7.7.11 Ouvrir l'affichage d'accueil

▶ Insérez l'écran sur le support.

⇨ L'AFFICHAGE D'ACCUEIL s'ouvre.

7.7.12 Ouvrir l'affichage d'état

▶ Ouvrez l'AFFICHAGE D'ACCUEIL.

▶ Appuyez sur la touche **Parcourir vers l'arrière**.

⇨ L'AFFICHAGE D'ÉTAT s'ouvre.

7.7.13 Ouvrir la configuration

▶ Ouvrez l'AFFICHAGE D'ÉTAT.

▶ Dans la zone inférieure, sélectionnez CONFIGURATION.

▶ Appuyez sur la **touche de sélection**.

⇨ La CONFIGURATION s'ouvre.

7.7.14 Modifier la configuration

Vous trouverez une description détaillée des différents paramètres dans le mode d'emploi en ligne à l'adresse :
www.Bosch-eBike.com/Kiox-manual.

7.7.15 Ouvrir le menu rapide

Le MENU RAPIDE permet d'afficher des réglages spécifiques qui peuvent également être modifiés pendant le trajet.

✓ L'accès est impossible depuis l'AFFICHAGE D'ÉTAT.

▶ Appuyez sur la **touche de sélection** (1).

⇨ Le MENU RAPIDE s'ouvre.

Les réglages suivants peuvent être définis dans le menu rapide :

7.7.15.1 Réinitialiser les données de trajet

▶ Ouvrez le MENU RAPIDE.

▶ Sélectionnez Réinitialiser.

▶ Confirmez avec la **touche de sélection** (1).

▶ Introduisez la date.

⇨ Toutes les données sur les trajets effectués jusqu'à cette date sont remises à zéro.

7.7.15.2 Définir la fréquence de pédalage et la vitesse de démarrage

Selon le vélo, il est possible de modifier la fréquence de pédalage ou la vitesse de démarrage. La vitesse de démarrage peut être définie dans la CONFIGURATION sous :

MON VAE→ESHIFT.

FR_034-12106_0.01_09.18_BULLS BOSCH KIOX_Inhalt.book Page 141 Wednesday, October 17, 2018 4:42 PM

7.8 Changement de vitesse

La sélection d'une vitesse adéquate est nécessaire pour une conduite qui ménage le corps et un bon fonctionnement du système d'entraînement électrique. La fréquence de pédalage optimale est comprise entre 70 et 80 tours par minute.

▶ Nous vous recommandons d'interrompre brièvement le pédalage pendant le changement de vitesse. Ceci facilite le passage de la vitesse et réduit l'usure de la chaîne cinématique.

7.8.1 Utiliser le dérailleur

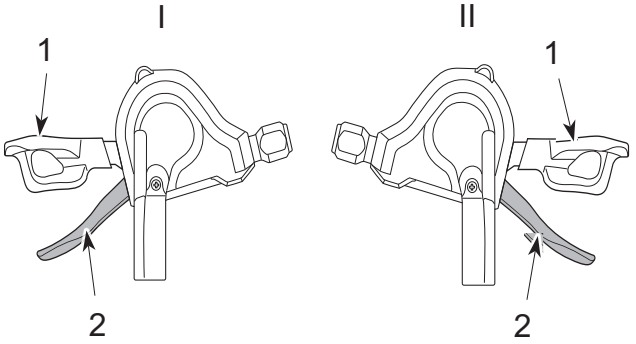

Illustration 62 : **Manette de vitesse inférieure (1) et manette de vitesse supérieure (2) du changement de vitesse gauche (I) et droit (II)**

▶ Enclenchez la vitesse adéquate à l'aide des *manettes de vitesse*.

⇨ Le changement de vitesse change la vitesse.

⇨ La manette de vitesse revient à sa position de départ.

▶ En cas de blocage des changements de vitesse, nettoyez et lubrifiez le dérailleur arrière.

7.9 Frein

DANGER

L'huile hydraulique peut être mortelle en cas d'ingestion ou de pénétration dans les voies respiratoires.

Risque de fuite d'huile hydraulique en cas d'accident ou de fatigue du matériel. L'huile hydraulique peut être mortelle en cas d'ingestion ou de respiration.

Mesures de premiers secours

- ▶ Portez un équipement de protection : gants et lunettes de protection. Maintenez à distance les personnes non protégées.
- ▶ Amenez les personnes touchées hors de la zone dangereuse et à l'air frais. Ne laissez jamais une personne touchée sans surveillance.
- ▶ Assurez une ventilation suffisante.
- ▶ Éliminez immédiatement les vêtements contaminés par de l'huile hydraulique.
- ▶ Risque de glissade important en cas de fuite d'huile hydraulique.
- ▶ Maintenez l'huile éloignée des flammes, surfaces chaudes et sources d'allumage.
- ▶ Évitez le contact avec la peau et les yeux.
- ▶ N'inhalez pas les vapeurs et aérosols.

Après une inhalation

- ▶ Amenez de l'air frais, consultez un médecin en cas de troubles.

Après un contact avec la peau

- ▶ Lavez la zone touchée avec de l'eau et du savon et rincez soigneusement. Éliminez les vêtements contaminés. Consultez un médecin en cas de troubles.

Après un contact avec les yeux

▶ Rincez l'œil pendant au moins dix minutes avec la paupière ouverte sous l'eau courante, rincez également sous les paupières. Si des troubles persistent, consultez un ophtalmologue.

Après une ingestion

▶ Rincez la bouche avec de l'eau. Ne provoquez jamais un vomissement! Risque d'aspiration!

▶ Si une personne vomit allongée sur le dos, mettez-la en position stable sur le côté. Consultez un médecin immédiatement.

Mesures de protection de l'environnement

▶ Ne laissez jamais de l'huile hydraulique pénétrer dans les canalisations, les eaux de surface ou les eaux souterraines.

▶ En cas de pénétration dans le sol ou de contamination des eaux ou des canalisations, informez l'autorité compétente.

AVERTISSEMENT

Risque d'amputation par un disque de frein en rotation

Le disque de frein du frein à disque est si affûté qu'il peut causer des blessures graves aux doigts si les doigts sont introduits dans les ouvertures du disque de frein.

▶ Gardez toujours les doigts éloignés des disques de frein en rotation.

AVERTISSEMENT

Risque de chute en cas de défaillance des freins

La présence d'huile ou de lubrifiant sur le disque de frein d'un frein à disque ou sur la jante d'un frein de jante peut causer une défaillance complète des freins. Ceci peut entraîner une chute et des blessures graves.

- ▶ Ne laissez jamais de l'huile ou du lubrifiant entrer en contact avec le disque de frein ou les plaquettes de frein et la jante.
- ▶ Si les plaquettes de frein sont entrées en contact avec de l'huile ou du lubrifiant, adressez-vous à un revendeur ou à un atelier pour le nettoyage ou le remplacement des composants.

Un actionnement long et continu des freins (par exemple lors d'une longue descente) peut échauffer l'huile dans le système de freinage. Ceci peut générer une bulle de vapeur. Ceci entraîne une expansion de l'eau ou des bulles d'air éventuellement présentes dans le système de frein. De ce fait, la course du levier peut être soudainement agrandie. Ceci peut causer une chute et des blessures graves.

- ▶ Lors des longues descentes, relâchez régulièrement les freins.

ATTENTION

Risque de chute en cas d'humidité

Les *pneus* peuvent déraper sur les routes humides. En cas d'humidité, il faut également prévoir une distance de freinage plus longue. La sensation au freinage diffère de la sensation habituelle. Ceci peut entraîner une perte de contrôle ou une chute pouvant causer des blessures.

- ▶ Roulez lentement et anticipez le freinage.

FR_034-12106_0.01_09.18_BULLS BOSCH KIOX_Inhalt.book Page 145 Wednesday, October 17, 2018 4:42 PM

ATTENTION

Risque de chute en cas d'utilisation incorrecte

Une manipulation non conforme des freins peut entraîner une perte de contrôle ou des chutes pouvant causer des blessures.

- ▶ Répartissez le poids du corps le plus possible vers l'arrière et vers le bas.
- ▶ Exercez-vous au freinage et au freinage d'urgence avant d'utiliser le vélo dans l'espace public.
- ▶ N'utilisez jamais le vélo si vous ne sentez pas de résistance lorsque vous tirez sur la poignée de frein. Consultez un revendeur spécialisé.

ATTENTION

Risque de chute après le nettoyage ou le stockage

Le système de frein n'est pas conçu pour une utilisation sur un vélo posé à l'envers ou couché. Ceci peut entraîner un dysfonctionnement des freins dans certaines circonstances. Ceci peut entraîner une chute pouvant causer des blessures.

- ▶ Si le vélo est posé à l'envers ou couché, actionnez le frein à quelques reprises avant le trajet afin d'assurer son bon fonctionnement.
- ▶ N'utilisez jamais le vélo s'il ne freine plus normalement. Consultez un revendeur spécialisé.

ATTENTION

Risque de brûlures en cas de freins échauffés

Les freins peuvent devenir très chauds lorsqu'ils fonctionnent. Le contact avec les freins peut entraîner une brûlure ou un incendie.

- ▶ Ne touchez jamais les composants des freins tout de suite après un trajet.

FR_034-12106_0.01_09.18_BULLS BOSCH KIOX_Inhalt.book Page 146 Wednesday, October 17, 2018 4:42 PM

Pendant le trajet, la force d'entraînement du moteur est arrêtée dès que le cycliste cesse d'appuyer sur les pédales. Le système d'entraînement ne s'arrête pas lors du freinage.

▶ Pour obtenir un résultat de freinage optimal, n'appuyez pas sur les pédales pendant le freinage.

7.9.1 Utiliser le levier de frein

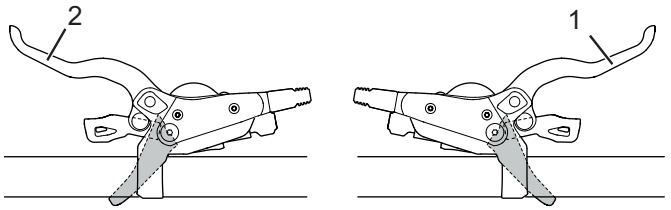

Illustration 63 : **Levier de frein arrière (1) et avant (2), exemple d'un frein Shimano**

▶ Tirez le *levier de frein gauche pour le frein avant ou le levier de frein droit pour le frein arrière* jusqu'à atteindre la vitesse souhaitée.

FR_034-12106_0.01_09.18_BULLS BOSCH KIOX_Inhalt.book Page 147 Wednesday, October 17, 2018 4:42 PM

7.10 Suspension et amortissement

7.10.1 Régler la compression de la fourche Suntour *alternative*

Le dispositif de réglage de la compression permet d'effectuer des ajustements rapides pour ajuster la réponse de la suspension de fourche aux changements de terrain. Il est conçu pour effectuer des réglages pendant la conduite.

Illustration 64 : **Dispositif de réglage de la compression Suntour avec les positions OPEN (1) et LOCK (2)**

- ▶ En position OPEN, l'amortisseur de compression est minimal, de sorte que la fourche semble plus douce. Utilisez la position LOCK si vous souhaitez une fourche plus rigide et si vous roulez sur un sol plus meuble. Les positions de levier entre les positions OPEN et LOCK permettent de régler l'amortisseur de compression avec précision.

Nous vous recommandons de commencer par régler la compression sur la position OPEN.

7.10.2 Régler la compression de la fourche Fox *alternative*

Le dispositif de réglage de la compression permet d'effectuer des ajustements rapides pour ajuster la réponse de la suspension de fourche aux changements de terrain. Il est conçu pour effectuer des réglages pendant la conduite.

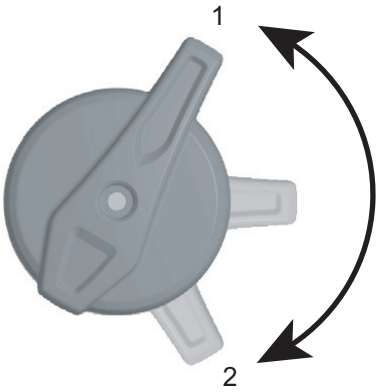

Illustration 65 : **Dispositif de réglage de la compression FOX avec les positions OUVERT (1) et DUR (2)**

- ▶ En position OUVERT, l'amortisseur de compression est minimal, de sorte que la fourche semble plus douce. Utilisez la position DUR si vous souhaitez une fourche plus rigide et si vous roulez sur un sol plus meuble. Les positions de levier entre les positions OUVERT et DUR permettent de régler l'amortisseur de compression avec précision.

Nous vous recommandons de commencer par régler la compression sur la position OUVERT.

FR_034-12106_0.01_09.18_BULLS BOSCH KIOX_Inhalt.book Page 149 Wednesday, October 17, 2018 4:42 PM

7.10.3 Régler la compression de l’amortisseur Suntour *alternative*

Le dispositif de réglage de la compression permet d’effectuer des ajustements rapides pour ajuster la réponse de l’amortisseur aux changements de terrain. Il ne doit jamais être utilisé pendant la conduite sur terrains difficiles.

Illustration 66 : **Dispositif de réglage de la compression Suntour ouvert (1)**

▶ Utilisez la position OPEN dans les descentes abruptes et la position LOCK pour grimper efficacement. Placez d’abord le dispositif de réglage de la compression en position OUVERT.

Illustration 67 : **Dispositif de réglage de la compression Suntour fermé (2)**

7.10.4 Régler la compression de l’amortisseur Fox *alternative*

Le dispositif de réglage de la compression permet d’effectuer des ajustements rapides pour ajuster la réponse de l’amortisseur aux changements de terrain. Il est conçu pour effectuer des réglages pendant la conduite.

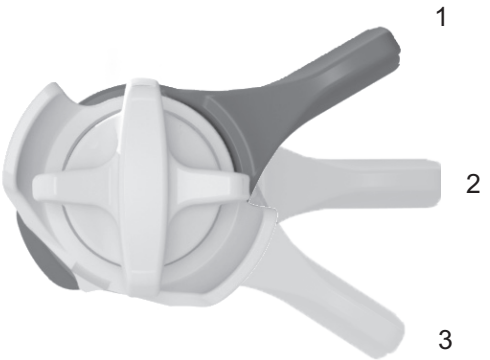

Illustration 68 : **Dispositif de réglage de la compression FOX sur l’amortisseur arrière avec les positions OUVERT (1), MOYEN (2) et DUR (3)**

▶ Utilisez la position OUVERT pour les descentes abruptes, la position MOYEN sur les terrains inégaux et la position DUR pour grimper efficacement Placez d’abord le dispositif de réglage de la compression en position OUVERT.

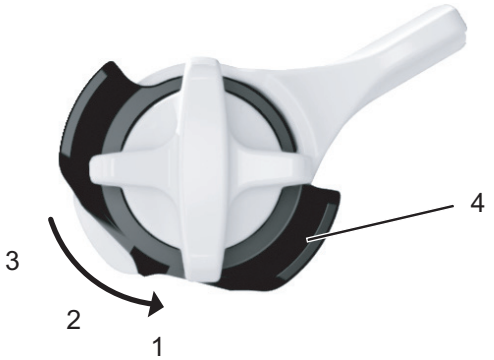

Illustration 69 : **Le réglage fin de la position OUVERT se fait au moyen du dispositif de réglage (4)**

FR_034-12106_0.01_09.18_BULLS BOSCH KIOX_Inhalt.book Page 151 Wednesday, October 17, 2018 4:42 PM

L’amortisseur arrière FOX est doté d’un réglage fin pour la position OUVERT.

✓ Nous vous recommandons de procéder aux réglages fins lorsque le dispositif de réglage de la compression se trouve en position MOYEN ou DUR.

▶ Tirez le dispositif de réglage vers l’extérieur.

▶ Tournez le dispositif de réglage en position 1, 2 ou 3. Le réglage 1 offre la conduite la plus souple, le réglage 3 la plus dure.

▶ Enfoncez le dispositif de réglage pour verrouiller le réglage.

FR_034-12106_0.01_09.18_BULLS BOSCH KIOX_Inhalt.book Page 152 Wednesday, October 17, 2018 4:42 PM

8 Entretien

Liste de contrôle du nettoyage

☐	Nettoyer les pédales	après chaque trajet
☐	Nettoyer la fourche de suspension et le cas échéant l'amortisseur arrière	après chaque trajet
☐	Nettoyer la batterie	chaque mois
☐	Chaîne (principalement routes asphaltées)	tous les 250 - 300 km
☐	Nettoyage complet et protection de tous les composants	au moins chaque semestre
☐	Nettoyer le chargeur	au moins chaque semestre
☐	Nettoyer et lubrifier la tige de selle réglable en hauteur	chaque semestre

Liste de contrôle de l'entretien

☐	Contrôler la position du cache en caoutchouc USB	avant chaque trajet
☐	Contrôler l'usure des pneus	chaque semaine
☐	Contrôler l'usure des jantes	chaque semaine
☐	Contrôler la pression des pneus	chaque semaine
☐	Contrôler l'usure des freins	chaque mois
☐	Contrôler le bon état et le bon fonctionnement des câbles électriques et des câbles Bowden	chaque mois
☐	Contrôler la tension de la chaîne	chaque mois
☐	Contrôler la tension des rayons	chaque trimestre
☐	Contrôler le réglage du changement de vitesse	chaque trimestre
☐	Contrôler le fonctionnement et l'usure de la fourche de suspension et le cas échéant de l'amortisseur arrière	chaque trimestre
☐	Contrôler l'usure des disques de frein	au moins chaque semestre

Liste de contrôle d’inspection

☐	Contrôle du fonctionnement de la fourche de suspension	toutes les 50 heures
☐	Maintenance et démontage de la fourche de suspension	toutes les 100 heures ou au moins une fois par an
☐	Maintenance complète de l’amortisseur arrière	toutes les 125 heures
☐	Inspection par le revendeur spécialisé	chaque semestre
☐	Inspection de l’unité d’entraînement	15 000 km

8.1 Nettoyage et soin

ATTENTION

Risque de chute et de basculement en cas d'activation accidentelle

L'activation accidentelle du système d'entraînement entraîne un risque de blessure.

▶ Retirez la batterie avant le nettoyage.

Les mesures d'entretien qui suivent doivent être exécutées régulièrement. L'entretien peut être réalisé par l'exploitant et le cycliste. En cas de doute, demandez conseil au revendeur spécialisé.

8.1.1 Après chaque trajet

8.1.1.1 Nettoyer la fourche de suspension

▶ À l'aide d'un chiffon humide, éliminez la saleté et les dépôts des montants et des joints racleurs.

▶ Contrôlez la présence de bosses, rayures, décolorations ou de fuites d'huile sur les montants.

▶ Contrôlez la pression d'air.

▶ Lubrifiez les joints à poussière et les montants.

8.1.1.2 Nettoyer l'amortisseur arrière

▶ Éliminez la saleté et les dépôts du corps de l'amortisseur avec un chiffon humide.

▶ Contrôlez la présence de bosses, rayures, décolorations ou de fuites d'huile sur l'amortisseur arrière.

8.1.1.3 Nettoyer les pédales

▶ Après les trajets dans la poussière et sous la pluie, nettoyez avec une brosse et de l'eau savonneuse.

⇨ Entretenez les pédales après le nettoyage.

FR_034-12106_0.01_09.18_BULLS BOSCH KIOX_Inhalt.book Page 155 Wednesday, October 17, 2018 4:42 PM

8.1.2 Nettoyage complet

ATTENTION

Risque de chute en cas de défaillance des freins

Après le nettoyage, l'entretien ou la réparation du vélo, la puissance de freinage peut être temporairement réduite. Ceci peut causer une chute et des blessures.

▶ N'appliquez jamais de produit d'entretien ou d'huile sur les disques de frein ou plaquettes de frein ou sur les surfaces de freinage des jantes.

▶ Procédez à quelques essais de freinage après le nettoyage, l'entretien ou la réparation.

REMARQUE

L'utilisation d'un outil de nettoyage à jet de vapeur peut entraîner la pénétration d'eau dans les roulements. Les lubrifiants qui s'y trouvent sont dilués, la friction est accrue et à long terme le roulement est détruit.

▶ Ne nettoyez jamais le vélo avec un outil à jet de vapeur.

REMARQUE

Les pièces graissées, par exemple la tige de selle, le guidon ou la potence, ne peuvent plus être serrées correctement.

▶ N'appliquez jamais de graisse ou d'huile dans les zones de serrage.

✓ Avant le nettoyage complet, retirez la batterie et l'écran.

8.1.2.1 Nettoyer le cadre

- ▶ Selon l'intensité et la ténacité de l'encrassement, laissez agir du produit de nettoyage sur tout le cadre.
- ▶ Après un temps d'action suffisant, éliminez la saleté et la boue avec une éponge, une brosse et une brosse à dents.
- ▶ Enfin, rincez le cadre avec un arrosoir ou à la main.
- ▶ Entretenez le cadre après le nettoyage.

8.1.2.2 Nettoyer la potence

- ▶ Nettoyez la potence avec un chiffon et de l'eau.
- ▶ Entretenez la potence après le nettoyage.

8.1.2.3 Nettoyer l'amortisseur arrière

- ▶ Nettoyez l'amortisseur arrière avec un chiffon et de l'eau.

8.1.2.4 Nettoyer la roue

AVERTISSEMENT

Risque de chute en cas de jante usée par le freinage

Une jante usée par le freinage peut se rompre et bloquer la roue. Ceci peut causer une chute et des blessures graves.

- ▶ Contrôlez régulièrement l'usure de la jante.

- ▶ Pendant le nettoyage de la roue, contrôlez les éventuels dommages sur le pneu, la jante, les rayons et les écrous de rayon.
- ▶ Nettoyez le moyeu et les rayons avec une éponge et une brosse de l'intérieur vers l'extérieur.
- ▶ Nettoyez la jante avec une éponge.

8.1.2.5 Nettoyer les éléments d'entraînement

- ▶ Pulvérisez du dégraissant sur la cassette, les roues dentées et le dérailleur avant.
- ▶ Après avoir laissé agir brièvement, retirez les saletés grossières avec une brosse.
- ▶ Nettoyez toutes les pièces avec du détergent et une brosse à dents.
- ▶ Entretenez les éléments d'entraînement après le nettoyage.

8.1.2.6 Nettoyer la chaîne

REMARQUE

- ▶ N'employez jamais de produits de nettoyage, dégrippants ou dégraissants agressifs (contenant de l'acide) lors du nettoyage de la chaîne.
- ▶ N'employez pas de dispositifs de nettoyage de chaîne ou de bains de nettoyage de chaîne.

- ▶ Humidifiez légèrement une brosse avec du détergent. Brossez les deux côtés de la chaîne.
- ▶ Humidifiez un chiffon avec de l'eau de rinçage. Placez le chiffon sur la chaîne.
- ▶ Maintenez avec une légère pression tout en faisant tourner la chaîne dans le chiffon par une rotation lente de la roue arrière.
- ▶ Si la chaîne est encore encrassée, nettoyez-la avec du WD40.
- ▶ Entretenez la chaîne après le nettoyage.

8.1.2.7 Nettoyer la batterie

ATTENTION

Risque d'incendie et d'explosion par pénétration d'eau

La batterie est uniquement protégée contre les projections d'eau simples. Une infiltration d'eau peut causer un court-circuit. La batterie peut s'enflammer elle-même et exploser.

- ▶ Ne nettoyez jamais la batterie avec un appareil à eau sous haute pression, un jet d'eau ou de l'air comprimé.
- ▶ Ne plongez jamais la batterie dans l'eau.
- ▶ N'utilisez jamais de produit de nettoyage.
- ▶ Retirez la batterie avant le nettoyage du vélo.

- ▶ Nettoyez les branchements électriques de la batterie uniquement avec un chiffon ou une brosse secs.
- ▶ Essuyez les côtés décorés avec un chiffon très légèrement humide.

8.1.2.8 Nettoyer l'unité d'entraînement

REMARQUE

La pénétration d'eau dans l'unité d'entraînement cause sa détérioration.

- ▶ Ne plongez jamais l'unité d'entraînement dans l'eau.
- ▶ Ne nettoyez jamais l'unité d'entraînement avec un appareil à eau sous haute pression, un jet d'eau ou de l'air comprimé.
- ▶ N'utilisez jamais de produit de nettoyage.

- ▶ Nettoyez l'unité d'entraînement avec précaution à l'aide d'un chiffon doux légèrement humide.

8.1.2.9 Nettoyer l'écran

REMARQUE

La pénétration d'eau dans l'écran entraîne sa détérioration.

- ▶ Ne plongez jamais l'écran dans l'eau.
- ▶ Ne nettoyez jamais l'unité d'entraînement avec un appareil à eau sous haute pression, un jet d'eau ou de l'air comprimé.
- ▶ N'utilisez jamais de produit de nettoyage.
- ▶ Retirez l'écran avant le nettoyage du vélo.

- ▶ Nettoyez l'écran avec précaution à l'aide d'un chiffon doux légèrement humide.

8.1.2.10 Nettoyer les freins

AVERTISSEMENT

Défaillance des freins en cas de pénétration d'eau

Les joints des freins ne résistent pas aux pressions élevées. Les freins endommagés peuvent entraîner une défaillance des freins et causer un accident et des blessures.

- ▶ Ne nettoyez jamais le vélo avec un appareil à eau sous haute pression ou de l'air comprimé.
- ▶ Procédez avec précaution même avec un tuyau d'arrosage. Ne dirigez jamais le jet d'eau directement vers la zone des joints.

- ▶ Nettoyez les freins et les disques de frein avec de l'eau, du détergent et une brosse.
- ▶ Dégraissez en profondeur les disques de frein avec du produit de nettoyage pour frein ou de l'alcool.

FR_034-12106_0.01_09.18_BULLS BOSCH KIOX_Inhalt.book Page 160 Wednesday, October 17, 2018 4:42 PM

8.1.3 Entretien

8.1.3.1 Entretenir le cadre

- ▶ Après le nettoyage, séchez le cadre.
- ▶ Pulvérisez une huile d'entretien. Laissez agir brièvement puis essuyez l'huile.

8.1.3.2 Entretenir la potence

- ▶ Huilez le tube de la potence et le point de rotation du levier d'attache rapide avec de l'huile au silicone ou téflon
- ▶ Sur le Speedlifter Twist, huilez aussi le boulon de déverrouillage via la rainure dans le corps du Speedlifter.
- ▶ Pour réduire la force de manipulation du levier d'attache rapide, appliquez un peu de graisse lubrifiante sans acide entre le levier d'attache rapide de la potence et le coulisseau.

8.1.3.3 Entretenir la fourche

- ▶ Traitez les garnitures d'étanchéité avec une huile de fourche.

8.1.3.4 Entretenir les éléments d'entraînement

- ▶ Pulvérisez du dégraissant sur la cassette, les roues dentées et le dérailleur avant.
- ▶ Après avoir laissé agir brièvement, retirez les saletés grossières avec une brosse.
- ▶ Nettoyez toutes les pièces avec du détergent et une brosse à dents.

8.1.3.5 Entretenir les pédales

- ▶ Après le nettoyage, pulvériser de l'huile.

FR_034-12106_0.01_09.18_BULLS BOSCH KIOX_Inhalt.book Page 161 Wednesday, October 17, 2018 4:42 PM

8.1.3.6 Entretenir la chaîne

▶ Après le nettoyage, lubrifiez la chaîne soigneusement avec de l’huile pour chaîne.

8.1.3.7 Entretenir les éléments d’entraînement

▶ Entretenez les arbres de transmission et les roues des changements de vitesse avec un spray au téflon.

8.2 Entretien

ATTENTION

Risque de chute et de basculement en cas d'activation accidentelle

L'activation accidentelle du système d'entraînement entraîne un risque de blessure.

▶ Retirez la batterie avant l'entretien.

Les mesures d'entretien qui suivent doivent être exécutées régulièrement [▷ *Liste de contrôle, page 152*]. Elles peuvent être effectuées par l'exploitant ou le cycliste. En cas de doute, demandez conseil au revendeur spécialisé.

8.2.1 Roue

AVERTISSEMENT

Risque de chute en cas de jante usée par le freinage

Une jante usée par le freinage peut se rompre et bloquer la roue. Ceci peut causer une chute et des blessures graves.

▶ Contrôlez régulièrement l'usure de la jante.

REMARQUE

En cas de pression insuffisante, le pneu n'atteint pas sa capacité de charge. Le pneu n'est pas stable et peut sortir de la jante.

Une pression excessive peut entraîner l'éclatement du pneu.

▶ Contrôlez la pression des pneus conformément aux indications [▷ *Fiche technique, page 1*].

▶ Si nécessaire, *corrigez la pression*.

▶ Contrôlez l'usure des *pneus*.

▶ Contrôlez la *pression des pneus.*

▶ Contrôlez l'usure des *jantes*.

FR_034-12106_0.01_09.18_BULLS BOSCH KIOX_Inhalt.book Page 163 Wednesday, October 17, 2018 4:42 PM

- Les jantes d'un frein de jante avec indicateur d'usure invisible sont usées dès lors que l'indicateur d'usure devient visible dans la zone du raccord de jante.
- Les jantes avec indicateur d'usure visible sont usées dès lors que la rainure noire périphérique de la surface de friction des patins devient invisible. Il est recommandé de changer les *jantes* à chaque deuxième changement de patins.

▶ Contrôlez la tension des rayons.

8.2.2 Système de freinage

ATTENTION

Risque de chute en cas de défaillance du frein

Les disques de frein et plaquettes de frein usés ainsi que le manque d'huile hydraulique dans la ligne de frein réduisent la puissance de freinage. Ceci peut causer une chute et des blessures.

▶ Contrôlez régulièrement le disque de frein, les plaquettes de frein et le système de frein hydraulique, et faites remplacer si nécessaire.

▶ Changez les plaquettes de frein des freins à disque lorsqu'elles atteignent une épaisseur de 0,5 mm.

8.2.3 Câbles électriques et câbles de frein

▶ Contrôlez le bon fonctionnement de toutes les lignes électriques et câbles visibles. Si par exemple des gaines sont percées, le vélo doit être arrêté jusqu'au remplacement des câbles.

▶ Contrôlez le bon fonctionnement de toutes les lignes électriques et câbles.

8.2.4 Changement de vitesse

▶ Contrôlez le réglage du changement de vitesse et de la *manette de vitesse* ou de la *poignée de vitesse rotative* et corrigez le cas échéant.

8.2.5 Potence

▶ La potence et le système d'attache rapide doivent être contrôlés régulièrement et si nécessaire ajustés par le revendeur spécialisé.

▶ Si la vis à six pans creux est desserrée lors de cette opération, le jeu du palier doit être réglé pendant que la vis est desserrée. Ensuite, les vis desserrées doivent être dotées d'un produit de fixation des vis intermédiaire (par exemple Loctite bleu) et serrées selon le mode d'emploi.

▶ Traitez l'usure et les signes de corrosion avec un chiffon huilé et contrôlez les fuites d'huile.

FR_034-12106_0.01_09.18_BULLS BOSCH KIOX_Inhalt.book Page 165 Wednesday, October 17, 2018 4:42 PM

8.2.6 Contrôler la tension de la chaîne ou courroie

REMARQUE

Une tension excessive de la chaîne ou courroie accroît l'usure.

Une tension insuffisante de la chaîne ou courroie peut faire sauter la *chaîne* ou courroie hors des *roues dentées*.

▶ Contrôlez chaque mois la tension de la chaîne ou courroie.

▶ Contrôler la tension de la chaîne ou courroie à trois ou quatre emplacements sur un tour de manivelle complet.

▶ Si la *chaîne* ou courroie peut être enfoncée de plus de 2 cm, la *chaîne* ou la courroie doit être resserrée par le revendeur spécialisé.

▶ Si la *chaîne* ou courroie peut être enfoncée vers le haut ou vers le bas de moins de 1 cm, la *chaîne* ou la courroie doit être desserrée.

⇨ La tension optimale de la chaîne ou de la courroie est atteinte lorsqu'à un point situé au milieu entre le pignon et le plateau, la *chaîne* ou courroie peut être enfoncée d'un maximum de 2 cm. De plus, il doit être possible de tourner la manivelle sans résistance.

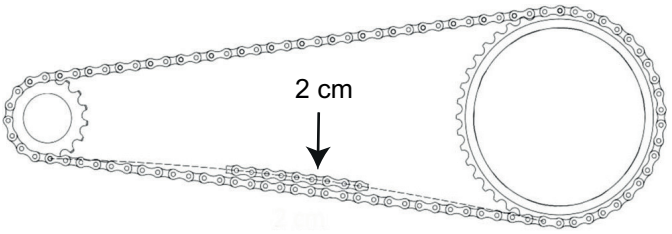

Illustration 70 : Contrôler la tension de la chaîne ou courroie

▶ Pour tendre la chaîne en cas de moyeu à vitesses intégrées, la roue arrière doit être poussée vers l'arrière ou vers l'avant. Cette opération doit être effectuée par un spécialiste.

8.2.7 Prise USB

REMARQUE

La pénétration d'humidité dans la prise USB peut déclencher un court-circuit dans l'*écran*.

▶ Contrôlez régulièrement le positionnement du *cache de la prise USB* et corrigez si nécessaire.

8.2.8 Fourche de suspension

▶ Le revendeur spécialisé contrôle le fonctionnement de la fourche de suspension ainsi que les couples de serrage des vis de fixation et des écrous sur les faces inférieures (acier 10 Nm, alliage 4 Nm). Il contrôle la présence de rayures, bosses, fêlures, décolorations, marques d'usures et de corrosions et fuites d'huile sur la fourche de suspension.

FR_034-12106_0.01_09.18_BULLS BOSCH KIOX_Inhalt.book Page 167 Wednesday, October 17, 2018 4:42 PM

8.3 Inspection

ATTENTION

Risque de chute et de basculement en cas d'activation accidentelle

L'activation accidentelle du système d'entraînement entraîne un risque de blessure.

▶ Retirez la batterie avant l'inspection.

ATTENTION

Risque de chute dû à une fatigue du matériel

Si la durée de vie d'un composant est dépassée, le composant peut défaillir soudainement. Ceci peut causer une chute et des blessures.

▶ Faites effectuer un nettoyage complet du vélo par le revendeur spécialisé, de préférence dans les intervalles d'entretien prescrits.

Une inspection doit être effectuée par le revendeur spécialisé au moins chaque semestre. Ceci est indispensable pour assurer la sécurité et le bon fonctionnement du vélo.

▶ Dans le cadre du nettoyage approfondi, le revendeur spécialisé inspecte les éventuels signes de fatigue du matériel sur le vélo.

▶ Le revendeur spécialisé contrôle la version du logiciel du système d'entraînement et la met à jour. Les branchements électriques sont contrôlés, nettoyés et protégés. Le bon état des lignes électriques est contrôlé.

▶ Le revendeur spécialisé démonte et nettoie toutes les faces intérieures et extérieures de la fourche de suspension. Il démonte et lubrifie les joints à poussière et les douilles de glissement, contrôle les couples de serrage, ajuste la fourche aux préférences du cycliste et remplace les manchons coulissants si le jeu est trop important (plus de 1 mm sur le pont de fourche).

- Le revendeur spécialisé inspecte entièrement l’intérieur et l’extérieur de l’amortisseur arrière, révise l’amortisseur arrière, remplace tous les joints d’air sur les suspensions pneumatiques, révise les suspensions pneumatiques, change l’huile et remplace les joints anti-poussière.
- Les autres mesures d’entretien correspondent aux mesures recommandées par la norme EN 4210 pour un vélo. Une attention particulière doit être portée à l’usure des jantes et des freins. Si nécessaire, les rayons sont tendus.

FR_034-12106_0.01_09.18_BULLS BOSCH KIOX_Inhalt.book Page 169 Wednesday, October 17, 2018 4:42 PM

8.4 Corriger et réparer

ATTENTION

Risque de chute et de basculement en cas d'activation accidentelle

L'activation accidentelle du système d'entraînement entraîne un risque de blessure.

▶ Retirez la batterie avant l'inspection.

8.4.1 Utiliser exclusivement des pièces et lubrifiants d'origine

Les composants individuels du vélo ont été soigneusement sélectionnés et adaptés les uns aux autres.

Seuls des pièces et lubrifiants d'origine peuvent être utilisés pour l'entretien et la réparation.

Les revendeurs spécialisés disposent de la liste toujours actualisée des accessoires autorisés.

8.4.2 Attaches rapides de la roue

ATTENTION

Risque de chute en cas d'attache rapide desserrée

Une attache rapide défectueuse ou mal montée peut se prendre dans le disque de frein et bloquer la roue. Ceci cause une chute.

▶ Montez le levier d'attache rapide de la roue avant sur le côté opposé au disque de frein.

ATTENTION

Risque de chute en cas d'attache rapide défectueuse ou mal montée

Le disque de frein peut devenir très chaud lorsqu'il fonctionne. Ceci peut endommager certaines parties de l'attache rapide. L'attache rapide se desserre alors. Ceci peut causer une chute.

▶ Le levier d'attache rapide de la roue avant et le disque de frein doivent se trouver chacun d'un côté.

ATTENTION

Risque de chute en cas de mauvais réglage de la force de serrage

Une force de serrage trop élevée endommage l'attache rapide, qui perd alors sa fonction.

Une force de serrage insuffisante entraîne une mauvaise transmission de force. Ceci peut causer une rupture de la fourche de suspension ou du cadre. Ceci peut causer une chute.

▶ Ne fixez jamais une attache rapide à l'aide d'un outil (par exemple marteau ou pince).

▶ Utilisez uniquement un levier de serrage avec la force de serrage prescrite.

FR_034-12106_0.01_09.18_BULLS BOSCH KIOX_Inhalt.book Page 171 Wednesday, October 17, 2018 4:42 PM

8.4.2.1 Serrer le levier de serrage

Le levier de serrage de l'attache rapide comporte les mentions OPEN et CLOSE. Si OPEN est lisible, l'attache rapide est ouverte. Si CLOSE est lisible, l'attache rapide est serrée.

▶ Orientez le levier de serrage comme il convient et le pousser jusqu'à la butée.

⇨ L'attache rapide de la roue est serrée si le levier de serrage peut être facilement déplacé de la position finale ouverte jusqu'au centre, puis doit être poussé avec les doigts ou la paume de la main à partir du centre.

8.4.2.2 Serrer le modèle I

▶ Maintenez le levier de serrage ouvert. Vissez l'écrou de réglage sur le côté opposé.

▶ Serrez le levier de serrage.

⇨ La position finale du levier de serrage est à angle droit par rapport à la fourche ou au cadre.

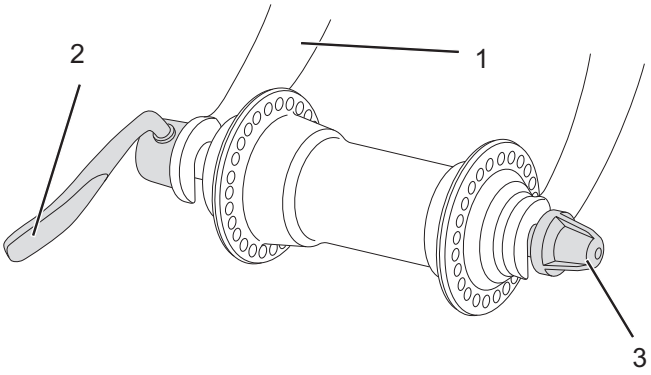

Illustration 71 : **Attache rapide de la roue, modèle I, avec levier de serrage (2), fourche (1) et écrou de réglage (3)**

Contrôler et régler la force de serrage de l’attache rapide

Si une simple pression de la main ne suffit pas à amener le levier de serrage jusqu’à la butée ou si le levier de serrage est trop lâche, sa force de serrage doit être réglée à nouveau.

✓ Le levier de serrage est entièrement ouvert.

▶ Tournez légèrement l’écrou de réglage.

▶ Serrez le levier de serrage.

▶ Répétez ces opérations jusqu’à obtenir un angle correct.

8.4.2.3 Serrer le modèle II

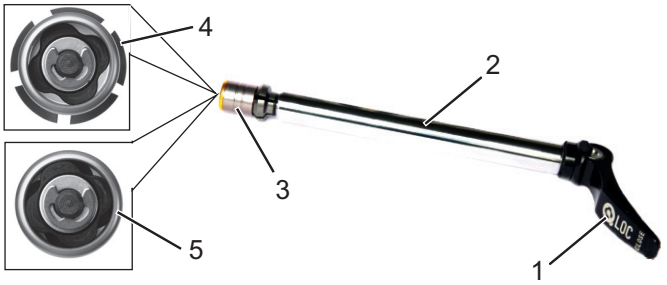

Illustration 72 : **Attache rapide, modèle II, avec levier de serrage (1), axe (2), écrou de réglage (3) et vue détaillée de la bride ouverte (4) et fermée (5)**

✓ Le levier de serrage est entièrement ouvert.

▶ Enfoncez l’axe dans le moyeu jusqu’à la butée.

▶ Orientez le levier de serrage.

▶ Fermez le levier de serrage.

⇨ La position finale du levier de serrage est sur l’avant, parallèle à la fourche.

8.4.2.4 Serrer le modèle III

REMARQUE

Si la force de serrage est insuffisante, faites effectuer un contrôle par le revendeur spécialisé.

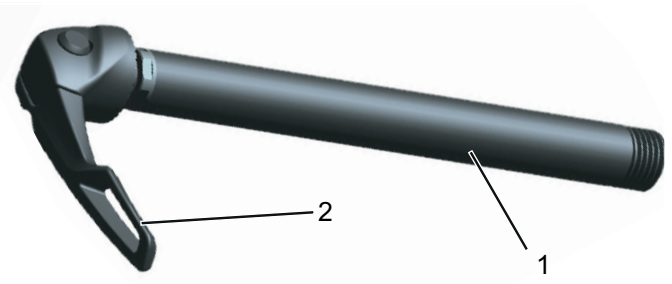

Illustration 73 : **Attache rapide, modèle III, avec axe (1) et levier de serrage (2)**

- ▶ Avec le levier de serrage entièrement ouvert, enfoncez l'axe dans le moyeu jusqu'à la butée.
- ▶ Sur le levier de serrage ouvert, tournez l'attache rapide dans le moyeu dans le sens des aiguilles d'une montre jusqu'à la butée.
- ▶ Tournez d'un tour en sens contraire.
- ▶ Avec le levier de serrage en position demi-ouverte, vissez avec les doigts le levier de serrage à peu près au milieu entre OPEN et CLOSE, jusqu'à sentir une résistance.
- ▶ Serrez le levier de serrage.

8.4.2.5 Serrer le modèle IV

▶ Avec le levier de serrage ouvert, enfoncez l'axe dans le moyeu jusqu'à la butée.

▶ Tournez le levier de serrage dans le sens des aiguilles d'une montre jusqu'à la position finale correcte.

▶ Serrez le levier de serrage.

Régler la force de serrage

Si la force de serrage réglée est trop élevée, le levier de serrage ne peut pas être poussé en position finale fermée.

▶ Tournez le bouton rotatif :

- Tournez de 1/8 de tour dans le sens contraire des aiguilles d'une montre pour réduire la force de serrage.
- Tournez de 1/8 de tour dans le sens des aiguilles d'une montre pour augmenter la force de serrage.

▶ Serrez le levier de serrage.

▶ Si le levier de serrage n'est toujours pas dans la position finale prévue, répétez ces étapes jusqu'à ce qu'il atteigne sa position finale prévue.

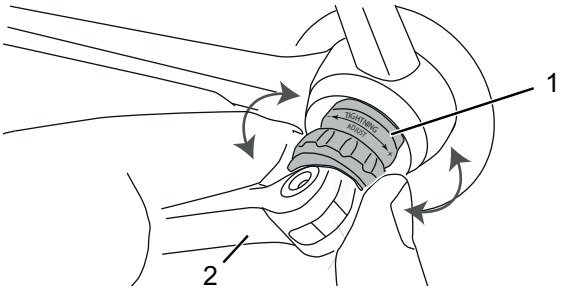

Illustration 74 : **Attache rapide de la roue, modèle IV, avec bouton rotatif (1) et levier de serrage (2)**

8.4.2.6 Serrer le modèle V

ATTENTION

Risque de chute en cas d'attache rapide desserrée

La force de serrage du levier d'attache rapide est réglée une fois par le revendeur spécialisé lors du montage et n'entre pas en ligne de compte pour la fixation suffisante de l'axe de la roue. Si l'attache rapide fermée est tournée, l'axe risque de se desserrer. Ceci peut causer une chute.

▶ Ne déplacez et ne tournez jamais une attache rapide après sa fermeture, par exemple pour corriger la position finale.

▶ Enfoncez l'axe dans le moyeu par la gauche jusqu'à ce qu'il s'insère dans le filetage de l'extrémité de fourche droite.

Illustration 75 : **Attache rapide, modèle V, avec axe (1) et levier de serrage (2)**

▶ Placez le levier d'attache rapide dans l'évidement.

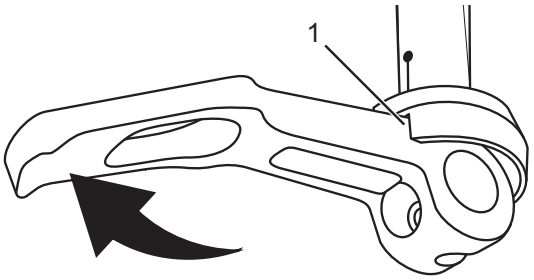

Illustration 76 : **Placer l'attache rapide dans l'évidement (1)**

- ▶ Tournez l'axe sur l'attache rapide dans le sens des aiguilles d'une montre jusqu'à ce qu'il soit fixé solidement.
- ▶ Retirez le levier de l'évidement et serrez-le convenablement.
- ▶ La force de serrage du levier n'est pas déterminante pour le couple de serrage de l'axe.

Régler la force de serrage

Si une simple pression de la main ne suffit pas à amener le levier de serrage en position finale ou si le levier de serrage est trop lâche, sa force de serrage doit être réglée à nouveau.

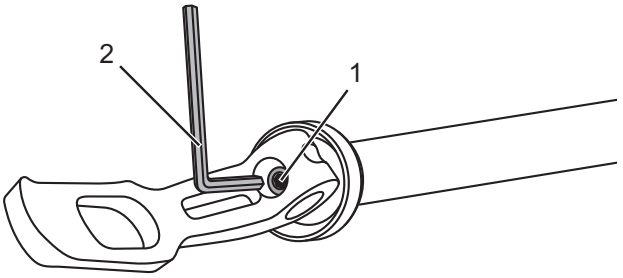

Illustration 77 : **Régler la force de serrage au centre du levier de serrage (1) à l'aide d'une clé Allen (2)**

FR_034-12106_0.01_09.18_BULLS BOSCH KIOX_Inhalt.book Page 177 Wednesday, October 17, 2018 4:42 PM

▶ Ouvrez le levier d'attache rapide.

▶ Insérez une clé Allen de 2,5 mm au centre du levier de serrage.

▶ Tournez la clé Allen :

- dans le sens des aiguilles d'une montre pour accroître la force de serrage et
- dans le sens contraire des aiguilles d'une montre pour réduire la force de serrage.

▶ Serrez le levier de serrage.

▶ Si le levier de serrage n'est toujours pas dans la position finale prévue, répétez ces étapes jusqu'à ce qu'il atteigne sa position finale prévue.

8.4.3 Corriger la pression des pneus

8.4.3.1 Valve Dunlop

La pression des pneus ne peut pas être mesurée sur une valve Dunlop simple. La pression des pneus dans la chambre à air est donc mesurée au moyen d'un pompage lent avec la pompe à vélo.

✓ L'utilisation d'une pompe à vélo avec manomètre est recommandée. Le mode d'emploi de la pompe à vélo doit être respecté.

▶ Dévissez le capuchon de la valve.

▶ Connectez la pompe à vélo.

▶ Gonflez lentement les pneus en observant la pression.

⇨ Corrigez la pression conformément aux indications [▷ *Fiche technique, page 1*].

▶ Si la pression des pneus est trop élevée, desserrez l'écrou-raccord, laissez de l'air s'échapper puis serrez à nouveau l'écrou-raccord.

▶ Retirez la pompe à vélo.

▶ Serrez le capuchon de valve.

✓ Vissez délicatement l'écrou de jante contre la jante avec la pointe des doigts.

Illustration 78 : **Valve Dunlop avec écrou-raccord (1) et écrou de jante (2)**

8.4.3.2 Valve Presta

✓ L'utilisation d'une pompe à vélo avec manomètre est recommandée. Le mode d'emploi de la pompe à vélo doit être respecté.

▶ Dévissez le capuchon de la valve.

▶ Ouvrez les écrous moletés d'environ quatre tours.

▶ Raccordez la pompe à vélo avec précaution de manière à ne pas tordre l'embout de valve.

▶ Gonflez les pneus en observant la pression.

⇨ Corrigez la pression conformément aux indications [▷ *Fiche technique, page 1*].

▶ Retirez la pompe à vélo.

▶ Serrez les écrous moletés avec la pointe des doigts.

▶ Serrez le capuchon de valve.

▶ Vissez délicatement l'écrou de jante contre la jante avec la pointe des doigts.

Illustration 79 : **Valve Presta avec embout de valve (1), écrou moleté (2) et écrou de jante (3)**

FR_034-12106_0.01_09.18_BULLS BOSCH KIOX_Inhalt.book Page 180 Wednesday, October 17, 2018 4:42 PM

8.4.3.3 Valve Schrader

✓ L'utilisation d'une pompe à vélo avec manomètre est recommandée. Le mode d'emploi de la pompe à vélo doit être respecté.

▶ Dévissez le capuchon de la valve.

▶ Connectez la pompe à vélo.

▶ Gonflez les pneus en observant la pression.

⇨ Corrigez la pression conformément aux indications [▷ *Fiche technique, page 1*].

▶ Retirez la pompe à vélo.

▶ Serrez le capuchon de valve.

▶ Vissez délicatement l'écrou de jante contre la jante avec la pointe des doigts.

Illustration 80 : Valve Schrader avec écrou de jante (1)

8.4.4 Régler le changement de vitesse

Si les vitesses ne passent pas aisément, le réglage de la tension du câble de dérailleur doit être corrigé.

▶ Tirez la *douille de réglage* hors du boîtier de la manette de vitesse avec précaution en la tournant.

▶ Contrôlez le fonctionnement du changement de vitesse après chaque correction.

S'il n'est pas possible de régler le changement de vitesse de cette manière, le revendeur spécialisé doit contrôler le montage du changement de vitesse.

8.4.4.1 Changement de vitesse actionné par câble, simple *alternative*

▶ Pour que les vitesses passent aisément, réglez les douilles de réglage sur le boîtier de la manette de vitesse.

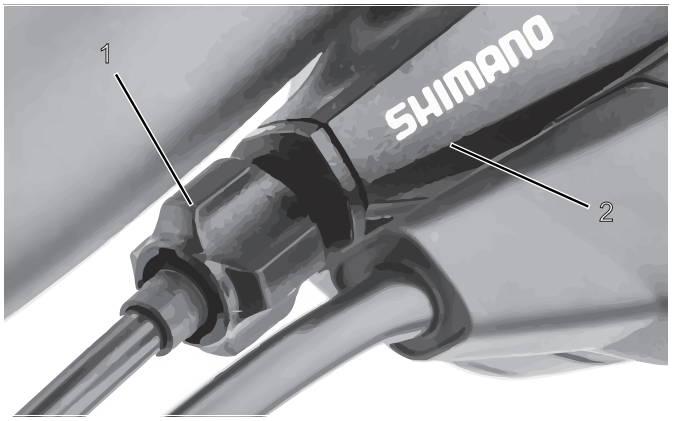

Illustration 81 : **Douille de réglage (1) du changement de vitesse à un câble actionné par câble avec boîtier de manette de vitesse (2), exemple**

FR_034-12106_0.01_09.18_BULLS BOSCH KIOX_Inhalt.book Page 182 Wednesday, October 17, 2018 4:42 PM

8.4.4.2 Changement de vitesse actionné par câble, à deux câbles

alternative

- ▶ Pour que les vitesses passent aisément, réglez les douilles de réglage sous la base de cadre.
- ▶ Lorsqu'on le tire légèrement, le câble de dérailleur présente un jeu d'environ 1 mm.

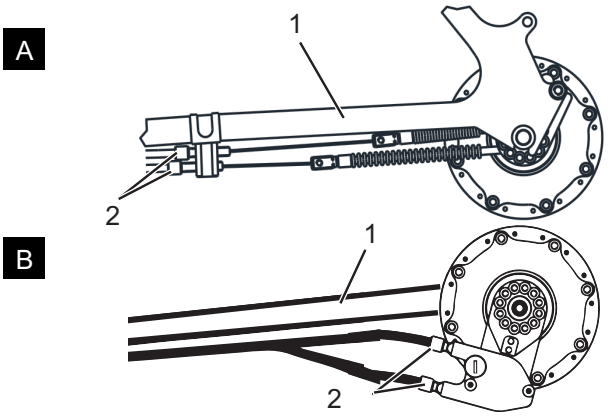

Illustration 82 : **Douilles de réglage (2) sur deux modèles alternatifs (A et B) d'un changement de vitesse actionné par câble à deux câbles sur la base de cadre (1)**

8.4.4.3 Poignée de vitesse rotative à actionnement par câble, à deux câbles *alternative*

▶ Pour que les vitesses passent aisément, réglez les douilles de réglage sur le boîtier de la manette de vitesse.

⇨ Lorsqu'on tourne la poignée de vitesse rotative, un jeu d'environ 2 à 5 mm (1/2 vitesse) est perceptible.

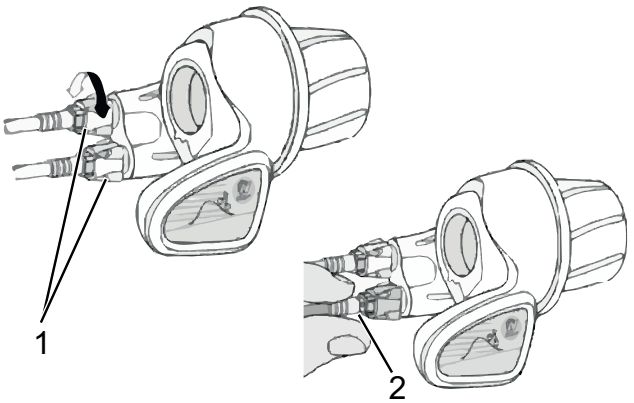

Illustration 83 : **Poignée de vitesse rotative avec douilles de réglage (1) et jeu du changement de vitesse (2)**

FR_034-12106_0.01_09.18_BULLS BOSCH KIOX_Inhalt.book Page 184 Wednesday, October 17, 2018 4:42 PM

8.4.5 Compenser l'usure des patins de frein

8.4.5.1 Frein de jante à actionnement hydraulique *alternative*

La *vis de réglage* sur le *levier de frein* du frein de jante hydraulique permet de compenser l'usure du patin de frein. Si le profil des patins de frein n'a qu'une épaisseur résiduelle de 1 mm, les patins de frein doivent être changés.

▶ Pour raccourcir la course à vide et compenser l'usure du patin de frein, serrez la *vis de réglage*.

▶ Pour accroître la course à vide, desserrez la *vis de réglage*.

⇨ Lorsque le réglage est optimal, le point de pression, c'est à dire le point auquel le frein attrape la jante, est atteint après une course à vide de 10 mm.

Illustration 84 : **Levier de frein (1) du frein de jante à actionnement hydraulique avec vis de réglage (2)**

8.4.5.2 Frein à disque à actionnement hydraulique *alternative*

L'usure de la plaquette de frein du frein à disque ne nécessite aucun ajustement.

FR_034-12106_0.01_09.18_BULLS BOSCH KIOX_Inhalt.book Page 185 Wednesday, October 17, 2018 4:42 PM

8.4.6 Remplacer l'éclairage

Il est possible d'installer un système d'éclairage 3 Watt ou 1,5 Watt.

▶ Lors du remplacement, utilisez uniquement des composants de la classe de puissance correspondante.

8.4.7 Régler le phare avant

▶ Le *phare avant* doit être réglé de manière à ce que le cône de lumière éclaire la chaussée 10 m devant le vélo.

8.4.8 Réparation par le revendeur spécialisé

De nombreuses réparations nécessitent des connaissances et outils spéciaux. Seul un revendeur spécialisé est notamment habilité à effectuer les réparations suivantes :

- Remplacer les *pneus* et jantes,
- Changer les plaquettes de frein et patins de frein,
- Remplacer et tendre la *chaîne*.

FR_034-12106_0.01_09.18_BULLS BOSCH KIOX_Inhalt.book Page 186 Wednesday, October 17, 2018 4:42 PM

8.4.9 Remplacer l’éclairage

Il est possible d’installer un système d’éclairage 3 Watt ou 1,5 Watt.

▶ Lors du remplacement, utilisez uniquement des composants de la classe de puissance correspondante.

8.4.10 Régler le phare avant

▶ Le *phare avant* doit être réglé de manière à ce que le cône de lumière éclaire la chaussée 10 m devant le vélo.

8.4.11 Réparation par le revendeur spécialisé

De nombreuses réparations nécessitent des connaissances et outils spéciaux. Seul un revendeur spécialisé est notamment habilité à effectuer les réparations suivantes :

- Remplacer les *pneus* et jantes,
- Remplacer les patins et plaquettes de frein,
- Remplacer et tendre la *chaîne*.

FR_034-12106_0.01_09.18_BULLS BOSCH KIOX_Inhalt.book Page 187 Wednesday, October 17, 2018 4:42 PM

8.4.12 Premières mesures

Risque d'incendie et d'explosion en cas de batteries défectueuses

En cas de batteries endommagées ou défectueuses, l'électronique de sécurité peut tomber en panne. La tension résiduelle peut causer un court-circuit. Les batteries peuvent s'enflammer elles-mêmes et exploser.

- ▶ Les batteries présentant des dommages externes doivent être immédiatement mises hors service.
- ▶ Ne laissez jamais des batteries endommagées entrer en contact avec de l'eau.
- ▶ Après une chute ou un choc sans dommage externe sur le boîtier, mettez les batteries hors service pendant au moins 24 heures et observez-les.
- ▶ Les batteries défectueuses sont des marchandises dangereuses. Éliminez les batteries défectueuses le plus rapidement possible et de manière conforme.
- ▶ Stockez-les dans un endroit sec jusqu'à leur élimination. Ne stockez jamais de substances inflammables à proximité.
- ▶ N'ouvrez jamais la batterie et ne la réparez jamais.

Les composants du système d'entraînement sont contrôlés automatiquement en continu. Si une erreur est détectée, le code d'erreur correspondant s'affiche à l'*écran*. En fonction du type d'erreur, le système d'entraînement peut s'arrêter automatiquement.

8.4.13 Le système d’entraînement électrique ou l’écran ne démarrent pas

Si l’écran ou le système d’entraînement ne démarrent pas, procéder comme suit :

▶ Contrôlez que la batterie est allumée. Si ce n’est pas le cas, allumez la batterie.

⇨ Si les LED de l’indicateur de charge ne s’allument pas, contactez un revendeur spécialisé.

▶ Si les LED de l’indicateur de charge s’allument mais que le système d’entraînement ne démarre pas, retirez la batterie.

▶ Insérez la batterie.

▶ Démarrez le système d’entraînement.

▶ Si le système d’entraînement ne démarre pas, retirez la batterie.

▶ Nettoyez tous les contacts avec un chiffon doux.

▶ Insérez la batterie.

▶ Démarrez le système d’entraînement.

▶ Si le système d’entraînement ne démarre pas, retirez la batterie.

▶ Chargez entièrement la batterie.

▶ Insérez la batterie.

▶ Démarrez le système d’entraînement.

▶ Si le système d’entraînement ne démarre pas, retirez l’écran.

▶ Fixez l’écran.

▶ Démarrez le système d’entraînement.

▶ Si le système d’entraînement ne démarre pas, contactez le revendeur spécialisé.

8.4.13.1 Messages système

En cas d'affichage d'un message d'erreur, effectuez les opérations suivantes :

- ▶ Notez le numéro du message système.
- ▶ Arrêtez le système d'entraînement et le redémarrer.
- ▶ Si le message système est toujours affiché, retirez la batterie et réinstallez-la.
- ▶ Redémarrez le système d'entraînement.
- ▶ Si le message système est toujours affiché, contactez un revendeur spécialisé.

8.4.13.2 Messages système spéciaux

- ▶ Notez le numéro du message système. La liste complète des erreurs système est fournie en annexe.

Code	Mesure à prendre
410, 418	▶ Contrôlez si des touches sont coincées, par exemple suite à un encrassement. Si nécessaire, nettoyez les touches.
430	▶ Chargez la batterie interne de l'écran.
502	▶ Contrôlez l'éclairage et les câbles correspondants. ▶ Redémarrez le système. ▶ Si le problème persiste, contactez votre revendeur spécialisé.
530, 591, 655	▶ Arrêtez le système d'entraînement ▶ Retirez la batterie ▶ Insérez à nouveau la batterie. ▶ Redémarrez le système. ▶ Si le problème persiste, contactez votre revendeur spécialisé.

Tableau 29 : Correction d'erreur via le code

Code	Mesure à prendre
540, 605	▶ Le vélo est en dehors de la plage de température admissible. ▶ Arrêtez le vélo pour laisser l'unité d'entraînement se refroidir ou se réchauffer jusqu'à atteindre la plage de température admissible. ▶ Redémarrez le système. ▶ Si le problème persiste, contactez votre revendeur spécialisé.
550	▶ Retirez le consommateur. ▶ Redémarrez le système. ▶ Si le problème persiste, contactez votre revendeur spécialisé.
592	▶ Insérez un écran compatible. ▶ Redémarrez le système. ▶ Si le problème persiste, contactez votre revendeur spécialisé.
602	▶ Séparez le chargeur de la batterie. ▶ Redémarrez le système. ▶ Branchez le chargeur à la batterie. ▶ Si le problème persiste, contactez votre revendeur spécialisé.
605	▶ Séparez le chargeur de la batterie. ▶ Laissez la batterie refroidir. ▶ Si le problème persiste, contactez votre revendeur spécialisé.
620	▶ Remplacez le chargeur. ▶ Si le problème persiste, contactez votre revendeur spécialisé.
656	▶ Contactez votre revendeur spécialisé pour qu'il mette à jour le logiciel.
7xx	▶ Respectez le mode d'emploi du fabricant du changement de vitesse.
aucun affichage	▶ Redémarrez votre système d'entraînement en l'arrêtant puis en le démarrant.

Tableau 29 : Correction d'erreur via le code

▶ Si le message système est toujours affiché, contacter un revendeur spécialisé.

FR_034-12106_0.01_09.18_BULLS BOSCH KIOX_Inhalt.book Page 191 Wednesday, October 17, 2018 4:42 PM

8.5 Accessoires

Pour les vélos sans béquille latérale, nous recommandons un support permettant d'insérer la roue avant ou arrière. Les accessoires suivants sont recommandés :

Description	*Référence*
Revêtement de protection pour composants électriques	080-41000 et suivants
Sacoches Composant système*	080-40946
Panier pour roue arrière, composant système*	051-20603
Caisse pour vélo, composant système*	080-40947
Support d'arrêt, support universel	XX-TWO14B
Jeu d'éclairage composant système**	070-50500 et suivants

Tableau 30 : **Accessoires**

*Les composants système sont adaptés au porte-bagages et assurent une stabilité suffisante grâce à une transmission de force spécifique.

**Les composants système sont adaptés au système d'entraînement.

8.5.1 Siège enfant

Risque de chute en cas de siège enfant incorrect

Ni le porte-bagages ni le tube inférieur du vélo ne sont prévus pour les sièges enfant; ils risquent de se rompre. Ceci peut entraîner une chute et des blessures graves pour le cycliste et l'enfant.

▶ Ne fixez jamais un siège enfant à la selle, au guidon ou au tube inférieur.

ATTENTION

Risque de chute en cas de manipulation incorrecte

L'utilisation d'un siège enfant modifie de manière importante les caractéristiques de conduite du vélo et sa stabilité. Ceci peut entraîner une perte de contrôle et causer une chute et des blessures.

- ▶ Il convient de s'exercer à utiliser le siège enfant de manière sûre avant d'utiliser le vélo dans l'espace public.

ATTENTION

Risque d'écrasement dans des ressorts exposés

L'enfant peut se coincer les doigts dans les ressorts exposés ou les composants mécaniques ouverts de la selle ou de la tige de selle.

- ▶ Ne montez jamais une selle avec ressorts exposés en cas d'utilisation d'un siège enfant.
- ▶ Ne montez jamais de tiges de selles avec suspension à composants mécaniques ouverts en cas d'utilisation d'un siège enfant.

REMARQUE

- ▶ Respectez les dispositions légales sur l'utilisation de sièges enfant.
- ▶ Respectez les consignes d'utilisation et de sécurité du système de siège enfant.
- ▶ Ne dépassez jamais le poids total admissible du vélo.

FR_034-12106_0.01_09.18_BULLS BOSCH KIOX_Inhalt.book Page 193 Wednesday, October 17, 2018 4:42 PM

Le revendeur spécialisé apporte des conseils quant au choix d'un système de siège enfant adapté à l'enfant et au vélo.

Pour le maintien de la sécurité, le montage initial d'un siège enfant doit être effectué par le revendeur spécialisé.

Lors du montage d'un siège enfant, le revendeur spécialisé s'assure que le siège et la fixation du siège sont adaptés au vélo, que tous les composants sont montés et solidement fixés, que les câbles de changement de vitesse, câbles de frein et lignes hydrauliques et électriques sont adaptés si nécessaire, que la liberté de mouvement du cycliste n'est pas restreinte et que le poids total admissible du vélo n'est pas dépassé.

Le revendeur spécialisé donne une initiation à la manipulation du vélo et du siège enfant.

8.5.2 Remorque pour vélo

ATTENTION

Risque de chute en cas de défaillance des freins

En cas de chargement excessif de la remorque, le frein peut avoir une puissance insuffisante. La distance de freinage plus importante peut causer une chute ou un accident et des blessures.

- ▶ Ne dépassez jamais la charge de remorque indiquée.

REMARQUE

- ▶ Les consignes d'utilisation et de sécurité du système de remorque doivent être respectées.
- ▶ Les dispositions légales sur l'utilisation de remorques pour vélo doivent être respectées.
- ▶ Seuls des systèmes d'accouplement homologués peuvent être utilisés.

Un vélo autorisé pour l'utilisation d'une remorque est doté d'une plaque d'information correspondante. Seules des remorques dont la charge d'appui et le poids total respectent les valeurs maximales admissibles peuvent être utilisées.

FR_034-12106_0.01_09.18_BULLS BOSCH KIOX_Inhalt.book Page 195 Wednesday, October 17, 2018 4:42 PM

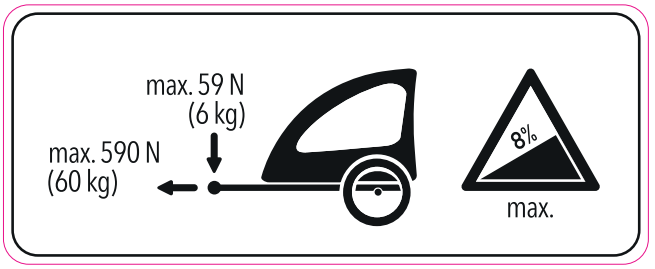

Illustration 85 : **Plaque d'information de la remorque**

Le revendeur spécialisé apporte des conseils quant au choix d'un système de remorque adapté au vélo. Pour le maintien de la sécurité, le montage initial d'une remorque doit donc être effectué par le revendeur spécialisé.

8.5.3 Porte-bagages

Le revendeur spécialisé apporte des conseils quant au choix d'un porte-bagages adapté.

Pour le maintien de la sécurité, le montage initial d'un porte-bagages doit être effectué par le revendeur spécialisé.

Lors du montage d'un porte-bagages, le revendeur spécialisé s'assure que la fixation est adaptée au vélo, que tous les composants sont montés et solidement fixés, que les câbles de changement de vitesse, câbles de frein et lignes hydrauliques et électriques sont adaptés si nécessaire, que la liberté de mouvement du cycliste n'est pas restreinte et que le poids total admissible du vélo n'est pas dépassé.

Le revendeur spécialisé donne une initiation à la manipulation du vélo et du porte-bagages.

FR_034-12106_0.01_09.18_BULLS BOSCH KIOX_Inhalt.book Page 196 Wednesday, October 17, 2018 4:42 PM

9 Recyclage et mise au rebut

AVERTISSEMENT

Risque d'incendie et d'explosion

En cas de batteries endommagées ou défectueuses, l'électronique de sécurité peut tomber en panne. La tension résiduelle peut causer un court-circuit. Les batteries peuvent s'enflammer elles-mêmes et exploser.

- ▶ Les batteries présentant des dommages externes doivent être immédiatement mises hors service et ne doivent jamais être chargées.
- ▶ Si une batterie se déforme ou commence à fumer, gardez vos distances, interrompez la connexion avec la prise électrique et contactez les pompiers.
- ▶ N'éteignez jamais les batteries endommagées avec de l'eau et ne les laissez pas entrer en contact avec de l'eau.
- ▶ Les batteries défectueuses sont des marchandises dangereuses. Éliminez les batteries défectueuses le plus rapidement possible et de manière conforme.
- ▶ Stockez-les dans un endroit sec jusqu'à leur élimination. Ne stockez jamais de substances inflammables à proximité.
- ▶ N'ouvrez jamais la batterie et ne la réparez jamais.

FR_034-12106_0.01_09.18_BULLS BOSCH KIOX_Inhalt.book Page 197 Wednesday, October 17, 2018 4:42 PM

ATTENTION

Risque d’irritation de la peau et des yeux

Des liquides et vapeurs peuvent s’échapper des batteries endommagées ou défectueuses. Ils peuvent irriter les voies respiratoires et causer des brûlures.

- ▶ Évitez tout contact avec les fuites de liquides.
- ▶ En cas de contact avec les yeux ou de troubles, consultez immédiatement un médecin.
- ▶ En cas de contact avec la peau, rincez immédiatement à l’eau.
- ▶ Aérez soigneusement la pièce.

Cet appareil est marqué conformément à la directive européenne 2012/19/EU sur les déchets d’équipements électriques et électroniques (DEEE). Cette directive définit un cadre européen pour la reprise et le recyclage des appareils usagés.

Recyclage et mise au rebut

Le vélo, la batterie, l’écran et le chargeur sont des matériaux valorisables. Conformément aux dispositions applicables, ils doivent être éliminés séparément des déchets ménagers et faire l’objet d’une récupération.

Le tri sélectif et le recyclage préservent les ressources naturelles et assurent le respect de toutes les dispositions protégeant la santé et l’environnement lors du recyclage du produit et/ou de la batterie.

- ▶ Ne démontez jamais le vélo, la batterie ou le chargeur en vue de leur élimination.
- ▶ Le vélo, l’écran, la batterie non ouverte et non endommagée ainsi que le chargeur peuvent être retournés gratuitement auprès de tout revendeur spécialisé. Selon la région, différentes possibilités d’élimination existent.
- ▶ Conservez les pièces détachées d’un vélo mis hors service dans un endroit sec, à l’abri du gel et du rayonnement solaire.

FR_034-12106_0.01_09.18_BULLS BOSCH KIOX_Inhalt.book Page 199 Wednesday, October 17, 2018 4:42 PM

10 Annexe

10.1 Messages système

Code	Cause	Mesure à prendre
410	Une ou plusieurs touches de l'écran sont bloquées	▶ Contrôlez si des touches sont coincées, par exemple suite à un encrassement. Si nécessaire, nettoyez les touches.
414	Problème de connexion de l'unité de commande	▶ Faites contrôler les prises et connexions.
418	Une ou plusieurs touches de l'unité de commande sont bloquées.	▶ Contrôlez si des touches sont coincées, par exemple suite à un encrassement. Si nécessaire, nettoyez les touches.
419	Erreur de configuration	▶ Redémarrez le système. ▶ Si le problème persiste, contactez votre revendeur spécialisé.
422	Problème de connexion de l'unité d'entraînement	▶ Faites contrôler les prises et connexions.
423	Problèmes de connexion de la batterie	▶ Faites contrôler les prises et connexions.
424	Erreur de communication des composants entre eux	▶ Faites contrôler les prises et connexions.
426	Erreur de dépassement de délai interne	▶ Redémarrez le système. ▶ Si le problème persiste, contactez votre revendeur spécialisé. Dans cet état d'erreur, il est impossible d'afficher ou de modifier la circonférence des pneus dans le menu des paramètres de base.
430	Batterie interne de l'écran vide	▶ Chargez la batterie interne de l'écran (dans le support ou via prise USB).
431	Erreur de version du logiciel	▶ Redémarrez le système. ▶ Si le problème persiste, contactez votre revendeur spécialisé.
440	Erreur interne de l'unité d'entraînement	▶ Redémarrez le système. ▶ Si le problème persiste, contactez votre revendeur spécialisé.
450	Erreur de logiciel interne	▶ Redémarrez le système. ▶ Si le problème persiste, contactez votre revendeur spécialisé.

Tableau 31 : Liste des messages système

Code	Cause	Mesure à prendre
460	Erreur sur la prise USB	▶ Redémarrez le système. ▶ Si le problème persiste, contactez votre revendeur spécialisé.
490	Erreur interne de l'écran	▶ Faites contrôler l'écran.
500	Erreur interne de l'unité d'entraînement	▶ Redémarrez le système. ▶ Si le problème persiste, contactez votre revendeur spécialisé.
502	Erreur dans l'éclairage du vélo	▶ Contrôlez l'éclairage et les câbles correspondants. ▶ Redémarrez le système. ▶ Si le problème persiste, contactez votre revendeur spécialisé.
503	Erreur du capteur de vitesse	▶ Redémarrez le système. ▶ Si le problème persiste, contactez votre revendeur spécialisé.
510	Erreur de capteur interne	▶ Redémarrez le système. ▶ Si le problème persiste, contactez votre revendeur spécialisé.
511	Erreur interne de l'unité d'entraînement	▶ Redémarrez le système. ▶ Si le problème persiste, contactez votre revendeur spécialisé.
530	Erreur de batterie	▶ Arrêtez le système d'entraînement ▶ Retirez la batterie ▶ Insérez à nouveau la batterie. ▶ Redémarrez le système. ▶ Si le problème persiste, contactez votre revendeur spécialisé.
531	Erreur de configuration	▶ Redémarrez le système. ▶ Si le problème persiste, contactez votre revendeur spécialisé.
540	Erreur de température	▶ Le vélo est en dehors de la plage de température admissible. ▶ Arrêtez le vélo pour laisser l'unité d'entraînement se refroidir ou se réchauffer jusqu'à atteindre la plage de température admissible. ▶ Redémarrez le système. ▶ Si le problème persiste, contactez votre revendeur spécialisé.
550	Un consommateur non autorisé a été identifié	▶ Retirez le consommateur. ▶ Redémarrez le système. ▶ Si le problème persiste, contactez votre revendeur spécialisé.

Tableau 31 : Liste des messages système

Code	Cause	Mesure à prendre
580	Erreur de version du logiciel	▶ Redémarrez le système. ▶ Si le problème persiste, contactez votre revendeur spécialisé.
591	Erreur d'authentification	▶ Arrêtez le système d'entraînement. ▶ Retirez la batterie. ▶ Insérez à nouveau la batterie. ▶ Redémarrez le système. ▶ Si le problème persiste, contactez votre revendeur spécialisé.
592	Composants incompatibles	▶ Insérez un écran compatible. ▶ Redémarrez le système. ▶ Si le problème persiste, contactez votre revendeur spécialisé.
593	Erreur de configuration	▶ Redémarrez le système. ▶ Si le problème persiste, contactez votre revendeur spécialisé.
595, 596	Erreur de communication	▶ Contrôlez le câblage vers le changement de vitesse ▶ Redémarrez le système. ▶ Si le problème persiste, contactez votre revendeur spécialisé.
602	Erreur de batterie interne pendant le processus de chargement	▶ Séparez le chargeur de la batterie. ▶ Redémarrez le système. ▶ Branchez le chargeur à la batterie. ▶ Si le problème persiste, contactez votre revendeur spécialisé.
602	Erreur de batterie interne	▶ Redémarrez le système. ▶ Si le problème persiste, contactez votre revendeur spécialisé.
603	Erreur de batterie interne	▶ Redémarrez le système. ▶ Si le problème persiste, contactez votre revendeur spécialisé.
605	Erreur de température de la batterie	▶ Le vélo est en dehors de la plage de température admissible. ▶ Arrêtez le système pour laisser l'unité d'entraînement se refroidir ou se réchauffer jusqu'à atteindre la plage de température admissible. ▶ Redémarrez le système. ▶ Si le problème persiste, contactez votre revendeur spécialisé.
605	Erreur de température de la batterie pendant le chargement	▶ Séparez le chargeur de la batterie. ▶ Laissez la batterie refroidir. ▶ Si le problème persiste, contactez votre revendeur spécialisé.

Tableau 31 : Liste des messages système

Code	Cause	Mesure à prendre
606	Erreur de batterie externe	▶ Contrôlez le câblage. ▶ Redémarrez le système. ▶ Si le problème persiste, contactez votre revendeur spécialisé.
610	Erreur de tension de la batterie	▶ Redémarrez le système. ▶ Si le problème persiste, contactez votre revendeur spécialisé.
620	Erreur du chargeur	▶ Remplacez le chargeur. ▶ Si le problème persiste, contactez votre revendeur spécialisé.
640	Erreur de batterie interne	▶ Redémarrez le système. ▶ Si le problème persiste, contactez votre revendeur spécialisé.
655	Erreur multiple de la batterie	▶ Arrêtez le système. ▶ Retirez la batterie. ▶ Insérez à nouveau la batterie. ▶ Redémarrez le système. ▶ Si le problème persiste, contactez votre revendeur spécialisé.
656	Erreur de version du logiciel	▶ Contactez votre revendeur spécialisé pour qu'il mette à jour le logiciel.
7xx	Erreur de changement de vitesse	▶ Respectez le mode d'emploi du fabricant du changement de vitesse.
800	Erreur ABS interne	▶ Contactez votre revendeur spécialisé.
810	Signaux implausibles au niveau du capteur de vitesse de la roue.	▶ Contactez votre revendeur spécialisé.
820	Erreur sur la ligne du capteur de vitesse de la roue avant.	▶ Contactez votre revendeur spécialisé.
821 ... 826	Signaux implausibles au niveau du capteur de vitesse de la roue avant. Disque du capteur éventuellement manquant, défectueux ou mal monté ; diamètres des pneus avant et arrière très différents ; situation de conduite extrême, par exemple conduite sur la roue arrière	▶ Redémarrez le système. ▶ Effectuez un trajet d'essai pendant au moins 2 minutes. Le voyant lumineux ABS doit s'éteindre. ▶ Si le problème persiste, contactez votre revendeur spécialisé.
830	Erreur sur la ligne du capteur de vitesse de la roue arrière.	▶ Contactez votre revendeur spécialisé.
831 833 ... 835	Signaux implausibles au niveau du capteur de vitesse de la roue arrière. Disque du capteur éventuellement manquant, défectueux ou mal monté ; diamètres des pneus avant et arrière très différents ; situation de conduite extrême, par exemple conduite sur la roue arrière	▶ Redémarrez le système. ▶ Effectuez un trajet d'essai pendant au moins 2 minutes. Le voyant lumineux ABS doit s'éteindre. ▶ Si le problème persiste, contactez votre revendeur spécialisé.

Tableau 31 : Liste des messages système

Code	Cause	Mesure à prendre
840	Erreur ABS interne	▶
850	Erreur ABS interne	▶ Contactez votre revendeur spécialisé.
860, 861	Erreur d'alimentation en tension	▶ Redémarrez le système. ▶ Si le problème persiste, contactez votre revendeur spécialisé.
870, 871, 880 883 ... 885	Erreur de communication	▶ Redémarrez le système. ▶ Si le problème persiste, contactez votre revendeur spécialisé.
889	Erreur ABS interne	▶ Contactez votre revendeur spécialisé.
890	Le voyant lumineux ABS est défectueux ou manquant ; ABS éventuellement sans fonction.	▶ Contactez votre revendeur spécialisé.
aucun affichage	Erreur interne de l'écran	▶ Redémarrez votre système d'entraînement en l'arrêtant puis en le démarrant.

Tableau 31 : Liste des messages système

10.2 Déclaration de conformité CE

Traduction de la déclaration de conformité CE originale

Le fabricant :

ZEG Zweirad-Einkaufs-Genossenschaft eG
Longericher Straße 2
50739 Köln, Germany

déclare par la présente que les vélos à assistance électrique de types :

19-17-1030, 19-17-1031, 19-17-1032, 19-18-1038, 19-18-4030, 19-18-4033, 19-18-1025, 19-18-1041, 19-18-1049, 19-18-1041, 19-18-1048, 19-18-1042

Année de modèle 2018 et année de modèle 2019,

est conforme aux dispositions applicables de la ***Directive 2006/42/CE Machines***. Par ailleurs, les vélos à assistance électrique répondent à toutes les exigences essentielles applicables de la ***Directive 2014/30/UE Compatibilité électromagnétique***.

Les normes suivantes ont été appliquées : **EN ISO 12100:2010** Sécurité des machines – Principes généraux de conception – Appréciation du risque et réduction du risque, **EN 15194:2015** Cycles – Cycles à assistance électrique – Bicyclettes EPAC, **EN ISO 4210** Cycles – Exigences de sécurité des bicyclettes **EN 11243:2016** Bicyclettes – Accessoires pour bicyclettes – Porte-bagages pour bicyclettes – Exigences et méthodes, et **EN 82079 1:2012** Établissement des instructions d'utilisation – Structure, contenu et présentation – Partie 1 : Principes généraux et exigences détaillées.

Madame Janine Otto (rédactrice technique), c/o ZEG Zweirad-Einkaufs-Genossenschaft eG, Longericher Straße 2, 50739 Köln, est habilitée à établir la documentation technique.

ZWEIRAD EXPERTEN GRUPPE

Cologne, le 17/08/2018
……

Lieu, date et signature

Egbert Hageböck

-Conseil de Direction-

FR_034-12106_0.01_09.18_BULLS BOSCH KIOX_Inhalt.book Page 205 Wednesday, October 17, 2018 4:42 PM

10.3 Déclaration de conformité CE BOSCH

Robert Bosch GmbH, Bosch eBike Systems, déclare par la présente que le type d'appareil radio Kiox est conforme à la directive 2014/53/UE. Le texte complet de la déclaration de conformité UE est disponible sur Internet à l'adresse suivante : https://www.ebike-connect.com/conformity.

ZWEIRAD EXPERTEN GRUPPE

10.4 Liste des pièces

Modèle	Cross Lite Evo
Moteur	BOSCH Performance CX
Écran	BOSCH KIOX
Batterie	BOSCH 500 Wh, Integral
Chargeur	4 W
Freins	Shimano BR-MT201
Dérailleur arrière	Shimano XT
Cassette	CS-M7000, 11-46
Fourche	Suntour NCX-E LO Air CTS SF-17-
Tige de selle	Kalloy, SP-368
Pneus	Marathon Racer, 40-622 RaceGuard
Jantes	WTB, XC-21D
Garde-boue	Sunnywheel alloy 45mm
Selle	SR Shadow Plus
Potence	Kalloy, ASA-105B
Jeu de direction	ChinHaur
Poignées	Ergon GP10
Pédales	WELLGO, ZZE-02C

Tableau 32 : Liste des pièces Cross Lite Evo

Modèle	Iconic Evo
Moteur	BOSCH Performance CX
Écran	BOSCH KIOX
Batterie	BOSCH 500 Wh, Integral
Chargeur	2 W
Freins	Shimano BR-MT201
Dérailleur arrière	Shimano Deore
Cassette	CS-HG200, 11-36T
Fourche	Suntour XCR-32 LOR Air
Tige de selle	Kalloy, SP-368
Pneus	Marathon Almotion Race Guard 55-584
Jantes	DDM-2
Garde-boue	Sunnywheel alloy 65mm
Selle	SR eZone
Potence	Kalloy, AS-ZG2
Jeu de direction	FSA, n° 57
Poignées	VELO, VLG-1682AD3
Pédales	Wellgo C-098DU

Tableau 33 : Liste des pièces Iconic Evo

Modèle	Iconic Evo 29
Moteur	BOSCH Performance CX
Écran	BOSCH KIOX
Batterie	BOSCH 500 Wh, Integral
Chargeur	2 W
Freins	Shimano BR-MT201
Dérailleur arrière	Shimano Deore
Cassette	CS-HG200, 11-36T
Fourche	Suntour XCR-32 LOR Air 29
Tige de selle	Kalloy, SP-368
Pneus	Marathon Almotion Race Guard 50-622
Jantes	DDM-2
Garde-boue	Sunnywheel alloy 60mm
Selle	SR eZone
Potence	Kalloy AS-ZG2
Jeu de direction	FSA, Noo 57
Poignées	VELO, VLG-1682AD3

Tableau 34 : Liste des pièces Iconic Evo 29

Modèle	Iconic Evo TR1
Moteur	BOSCH Performance CX
Écran	KIOX
Batterie	BOSCH 500 Wh, Integral
Chargeur	4 W
Freins	Shimano BR-MT201
Dérailleur arrière	Shimano Deore
Cassette	CS-HG500, 11-42
Fourche	Suntour XCR-34 LOR Air CTS Boost
Amortisseur	Suntour Unair TR LOR8
Tige de selle	Kalloy, SP-368
Pneus	Super Moto-X, 62-584 GreenGuard/SnakeSkin
Jantes	SHEANG LIH, AS-T35-N
Garde-boue	Sunnywheel alloy 65mm
Selle	SR eZone
Potence	Kalloy, AS-ZG2
Jeu de direction	ChinHaur
Poignées	VELO, VLG-1812 D2
Pédales	Wellgo C-098DU

Tableau 35 : Liste des pièces Iconic Evo TR1

Modèle	Iconic Evo TR2
Moteur	BOSCH Performance CX
Écran	KIOX
Batterie	BOSCH 500 Wh, Integral
Chargeur	4 W
Freins	Magura MT4 / MT5
Dérailleur arrière	Shimano XT
Cassette	CS-M7000, 11-46T
Fourche	Suntour Aion-35 LOR Air CTS Boost
Amortisseur	Fox DPS Performance
Tige de selle	Kalloy, SP-368
Pneus	Super Moto-X, 62-584 GreenGuard/SnakeSkin
Jantes	SHEANG LIH, AS-T35-N
Garde-boue	Sunnywheel alloy 65mm
Selle	SR eZone
Potence	Kalloy, AS-ZG2
Jeu de direction	ChinHaur
Poignées	VELO, VLG-1812 D2
Pédales	Wellgo C-098DU

Tableau 36 : Liste des pièces Iconic Evo TR2

Modèle	Six50 Evo 4
Moteur	BOSCH Performance CX
Écran	KIOX
Batterie	BOSCH 500 Wh, Integral
Chargeur	4 W
Freins	Magura MT5/MT4
Dérailleur arrière	Shimano XT
Cassette	CS-M7000, 11-46
Fourche	Fox Rhythm 34 Float Boost
Tige de selle	Kalloy, SP-368
Pneus	Rocket Ron, 70-584 SnakeSkin TLE
Jantes	SHEANG LIH, AS-T35-N
Selle	JUSTEK, Rampage 1213URN
Potence	Kalloy, AS-ML1
Jeu de direction	FSA, Orbit
Poignées	VELO, VLG-1682AD3
Pédales	WELLGO, ZZE-01M

Tableau 37 : Liste des pièces Six50 Evo 4

Modèle	Six50 Evo AM4
Moteur	BOSCH Performance CX
Écran	KIOX
Batterie	BOSCH 500 Wh, Integral
Chargeur	4 W
Freins	Magura MT-7
Dérailleur arrière	Sram XX1
Cassette	NX, CS-PG-1230-A1 (11-50T)
Fourche	Fox Factory 36 Float Air Boost
Amortisseur	Fox Factory Float
Tige de selle abaissable	Kind Shock Lev SI
Pneus	Magic Mary, 65-584 SnakeSkin TLE
Jantes	DT SWISS, H-1700 Spline 35
Selle	FIZIK, GOBI M7 VS M
Potence	Kalloy, AS-ML1
Jeu de direction	FSA, Orbit
Poignées	ERGON, GD1
Pédales	WELLGO, ZZE-01M

Tableau 38 : Liste des pièces Six50 Evo AM4

Modèle	Twenty9 Evo 4
Moteur	BOSCH Performance CX
Écran	KIOX
Batterie	BOSCH 500 Wh, Integral
Chargeur	4 W
Freins	Magura MT5/MT4
Dérailleur arrière	Shimano XT
Cassette	CS-M7000, 11-46
Fourche	Fox Rhythm 34 Float Boost
Tige de selle	Kalloy, SP-368
Pneus	Rocket Ron, 57-622 SnakeSkin TLE
Jantes	SHEANG LIH, AS-T30-N
Garde-boue	–
Selle	JUSTEK, Rampage 1213URN
Potence	Kalloy, AS-ML1
Jeu de direction	FSA, Orbit
Poignées	VELO, VLG-1682AD3
Pédales	WELLGO, ZZE-01M

Tableau 39 : Liste des pièces Twenty9 Evo 4

FR_034-12106_0.01_09.18_BULLS BOSCH KIOX_Inhalt.book Page 214 Wednesday, October 17, 2018 4:42 PM

10.5 Liste des illustrations

Illustration 1 : Plaque signalétique, exemple, 18
Illustration 2 : Vélo vu de droite, exemple d'un Six50 Evo 4, 26
Illustration 3 : Composants de la roue, exemple de la roue avant, 27
Illustration 4 : Vélo sans suspension (1) et avec suspension (2) lors du franchissement d'un obstacle, 29
Illustration 5: Exemple d'une fourche Suntour, 30
Illustration 6: Exemple d'une fourche Yari, 31
Illustration 7: Exemple d'un amortisseur arrière FOX, 32
Illustration 8: Exemple d'un amortisseur arrière Suntour, 33
Illustration 9 : Composants du frein de jante avec détails, exemple d'un Magura HS22, 34
Illustration 10 : *Levier de verrouillage du frein de jante,* fermé (1) et ouvert (2), 35
Illustration 11 : Schéma du système d'entraînement mécanique, 36
Illustration 12 : Schéma du système d'entraînement électrique, 37
Illustration 13 : Détail de la batterie intégrée, 39
Illustration 14 : Aperçu de l'organe de commande, 40
Illustration 15 : Aperçu de la structure et des éléments de commande de l'écran, 42
Illustration 16 : Aperçu de l'affichage d'accueil, 43
Illustration 17 : Fixer la sécurité de transport, 54
Illustration 18 : Insérer l'axe entièrement, 64
Illustration 19 : Serrer l'axe, 64
Illustration 20 : Enfoncer le levier d'attache rapide dans l'axe, 65
Illustration 21 : Serrer la vis de blocage, 65
Illustration 22 : Serrer l'axe inséré, 66
Illustration 23 : Serrer l'axe, 66
Illustration 24 : Enfoncer l'arbre dans le moyeu, 68
Illustration 25 : Serrer l'axe, 68
Illustration 26 : Enfoncer le levier d'attache rapide dans l'axe, 69
Illustration 27 : Fixer le levier, 69
Illustration 28 : Position parfaite du levier de serrage, 70
Illustration 29 : Régler la force de serrage de l'attache rapide, 70
Illustration 30 : Bride fermée et ouverte, 72
Illustration 31 : Enfoncer l'attache rapide, 72
Illustration 32 : Régler la force de serrage, 73
Illustration 33 : Fermer l'attache rapide, 73
Illustration 34 : Enfoncer l'attache rapide, 74
Illustration 35 : Distance entre levier et montant de fourche, 75

FR_034-12106_0.01_09.18_BULLS BOSCH KIOX_Inhalt.book Page 215 Wednesday, October 17, 2018 4:42 PM

Illustration 36 : Structure de l'attache rapide vue de derrière avec (1) blocage d'écrou d'axe, (2) vis de blocage d'écrou d'axe, (3) flèche indicatrice, (4) valeur de réglage de l'axe et (5) écrou d'axe, 75
Illustration 37 : Enfoncer l'axe Kabolt, 77
Illustration 38 : Inclinaison horizontale de la selle, 81
Illustration 39 : Hauteur de selle optimale, 82
Illustration 40 : Attache rapide de la tige de selle (3) avec levier de serrage (5) et vis de réglage (4) en position ouverte (1) et sens de la position fermée (2), 82
Illustration 41 : Vue détaillée de la tige de selle, exemples de marquage de la profondeur d'insertion minimale, 83
Illustration 42 : Le levier d'actionnement de la tige de selle peut être monté à gauche (1) ou à droite (2) sur le guidon, 84
Illustration 43 : Verticale de la rotule, 85
Illustration 44 : Levier de serrage fermé (1) et ouvert (2) sur la potence, exemple d'un byschulz speedlifter, 87
Illustration 45 : Tirer le levier de blocage vers le haut, exemple d'un by.schulz speedlifter, 88
Illustration 46 : Utilisation du bouton rotatif (1) pour le réglage du point de pression, 90
Illustration 47 : Garde du levier de frein, 91
Illustration 48 : Utilisation de la vis de réglage (2) pour ajuster la distance entre le levier de frein et la poignée de guidon (1), 92
Illustration 49 : Divers modèles de couvercles vissés, 94
Illustration 50 : Molette de réglage de la course de suspension négative sur la couronne de la fourche de suspension, 96
Illustration 51 : Dispositif de réglage de la détente Suntour (2) sur la fourche (1), 97
Illustration 52 : Dispositif de réglage de la détente FOX (1) sur la fourche, 101
Illustration 53 : Molette de réglage de la détente Suntour (1) sur l'amortisseur arrière, 104
Illustration 54 : Molette de réglage de la compression Suntour (1) sur l'amortisseur arrière, 105
Illustration 55 : Amortisseur arrière FOX : la course de suspension négative (2) est la distance entre le joint torique (4) et le joint en caoutchouc de la chambre d'air (1). La course de suspension totale de l'amortisseur arrière (5) est la distance entre l'extrémité de l'amortisseur arrière (3) et le joint en caoutchouc de la chambre d'air (1), 107

FR_034-12106_0.01_09.18_BULLS BOSCH KIOX_Inhalt.book Page 216 Wednesday, October 17, 2018 4:42 PM

Illustration 56 : Dispositif de réglage de la détente FOX (1) sur l'amortisseur arrière, 108
Illustration 57 : Retirer et insérer la batterie pour tube inférieur, 120
Illustration 58 : Retirer la batterie intégrée, 121
Illustration 59 : Insérer la batterie intégrée, 122
Illustration 60 : Retirer l'écran (2) du support (1) et des contacts avec la vis de blocage de l'écran (3), 133
Illustration 61 : Aperçu de l'organe de commande, 138
Illustration 62 : Manette de vitesse inférieure (1) et manette de vitesse supérieure (2) du changement de vitesse gauche (I) et droit (II), 141
Illustration 63 : Levier de frein arrière (1) et avant (2), exemple d'un frein Shimano, 146
Illustration 64 : Dispositif de réglage de la compression Suntour avec les positions OPEN (1) et LOCK (2), 147
Illustration 65 : Dispositif de réglage de la compression FOX avec les positions OUVERT (1) et DUR (2), 148
Illustration 66 : Dispositif de réglage de la compression Suntour ouvert (1), 149
Illustration 67 : Dispositif de réglage de la compression Suntour fermé (2), 149
Illustration 68 : Dispositif de réglage de la compression FOX sur l'amortisseur arrière avec les positions OUVERT (1), MOYEN (2) et DUR (3), 150
Illustration 69 : Le réglage fin de la position OUVERT se fait au moyen du dispositif de réglage (4), 150
Illustration 70 : Contrôler la tension de la chaîne ou courroie, 165
Illustration 71 : Attache rapide de la roue, modèle I, avec levier de serrage (2), fourche (1) et écrou de réglage (3), 171
Illustration 72 : Attache rapide, modèle II, avec levier de serrage (1), axe (2), écrou de réglage (3) et vue détaillée de la bride ouverte (4) et fermée (5), 172
Illustration 73 : Attache rapide, modèle III, avec axe (1) et levier de serrage (2), 173
Illustration 74 : Attache rapide de la roue, modèle IV, avec bouton rotatif (1) et levier de serrage (2), 174
Illustration 75 : Attache rapide, modèle V, avec axe (1) et levier de serrage (2), 175
Illustration 76 : Placer l'attache rapide dans l'évidement (1), 176
Illustration 77 : Régler la force de serrage au centre du levier de serrage (1) à l'aide d'une clé Allen (2), 176

FR_034-12106_0.01_09.18_BULLS BOSCH KIOX_Inhalt.book Page 217 Wednesday, October 17, 2018 4:42 PM

Illustration 78 : Valve Dunlop avec écrou-raccord (1) et écrou de jante (2), 178
Illustration 79 : Valve Presta avec embout de valve (1), écrou moleté (2) et écrou de jante (3), 179
Illustration 80 : Valve Schrader avec écrou de jante (1), 180
Illustration 81 : Douille de réglage (1) du changement de vitesse à un câble actionné par câble avec boîtier de manette de vitesse (2), exemple, 181
Illustration 82 : Douilles de réglage (2) sur deux modèles alternatifs (A et B) d'un changement de vitesse actionné par câble à deux câbles sur la base de cadre (1), 182
Illustration 83 : Poignée de vitesse rotative avec douilles de réglage (1) et jeu du changement de vitesse (2), 183
Illustration 84 : Levier de frein (1) du frein de jante à actionnement hydraulique avec vis de réglage (2), 184
Illustration 85 : Plaque d'information de la remorque, 195

Liste des tableaux

Tableau 1 : Signification des mots-clés, 13
Tableau 2 : Signification des marquages de sécurité, 14
Tableau 3 : Signification du domaine d'utilisation, 15
Tableau 4 : Signification du type de vélo, 15
Tableau 5 : Signification des consignes de sécurité, 16
Tableau 6 : Numéro d'identification du mode d'emploi, 19
Tableau 7 : Caractéristiques techniques de la batterie, 38
Tableau 8 : Aperçu de l'organe de commande, 40
Tableau 9 : Caractéristiques techniques de la batterie de l'écran, 41
Tableau 10 : Aperçu des éléments de commande, 42
Tableau 11 : Caractéristiques techniques de la prise USB, 42
Tableau 12 : Aperçu des affichages à l'écran, 43
Tableau 13 : Aperçu des niveaux d'assistance, 46
Tableau 14 : Caractéristiques techniques du vélo, 49
Tableau 15 : Caractéristiques techniques de la batterie, 49
Tableau 16 : Caractéristiques techniques de l'écran, 50
Tableau 17 : Émissions générées par le vélo*, 50
Tableau 18 : Caractéristiques techniques de la prise USB, 50
Tableau 19 : Couples de serrage*, 51
Tableau 20 : Température de stockage de la batterie, du vélo et du chargeur, 55
Tableau 21 : Température de l'environnement de travail, 58
Tableau 22 : Paramètres système modifiables, 63
Tableau 23 : Couple de serrage maximal de la vis de serrage du guidon, 86
Tableau 24 : Vue d'ensemble des fourches Suntour, 92
Tableau 25 : Tableau des pressions de remplissage des fourches Suntour, 94
Tableau 26 : Tableau des pressions de remplissage de la fourche pneumatique FOX, 99
Tableau 27 : Tableau des pressions de remplissage de la fourche pneumatique FOX, 109
Tableau 28 : Aperçu de l'organe de commande, 138
Tableau 29 : Correction d'erreur via le code, 189
Tableau 30 : Accessoires, 191
Tableau 31 : Liste des messages système, 199
Tableau 32 : Liste des pièces Cross Lite Evo 0 S 9, 206
Tableau 33 : Liste des pièces Iconic Evo, 207
Tableau 34 : Liste des pièces Iconic Evo 29, 208
Tableau 35 : Liste des pièces Iconic Evo TR1, 209
Tableau 36 : Liste des pièces Iconic Evo TR2, 210
Tableau 37 : Liste des pièces Six50 Evo 4, 211
Tableau 38 : Liste des pièces Six50 Evo AM4, 212
Tableau 39 : Liste des pièces Twenty9 Evo 4, 213

FR_034-12106_0.01_09.18_BULLS BOSCH KIOX_Inhalt.book Page 219 Wednesday, October 17, 2018 4:42 PM

10.6 Index des matières

A
Affichage à l'écran, 43, 195
Alternative, 17
Amortisseur arrière,
Structure, 32, 33
Année du modèle, 18
Assistance de poussée,
- utiliser, 136
Attache rapide,
Emplacement, 31

B
Batterie pour tube inférieur,
- retirer, 120, 121
Batterie, 39
- charger, 123, 125
- contrôler, 62
- éliminer, 197, 198
- retirer, 120, 121
- réveiller, 127
Béquille voir Béquille latérale
Blocage de la fourche,
Emplacement, 31
Bras de frein, 34

C
Cadre, 26
Capuchon de valve, 31
Carter de chaîne,
- contrôler, 113
Chaîne de transmission, 36
Chaîne, 26, 36
- assurer la maintenance, 165
- remplacer, 185, 186
Changement de vitesse,
- actionner, 141
- assurer la maintenance, 164
Chargeur,
- éliminer, 197, 198
Circonférence des roues, 1
Crochet de fixation, 39

D
Déclaration de conformité CE, 204
Dispositif de réglage de l'amortisseur de détente,
Emplacement, 31
Dispositif de retenue, 39

E
Éclairage voir Feux
Écran, 40
- charger la batterie, 130, 133, 134
- installer, 134
- retirer, 133
Emballage, 59
Environnement de travail, 58

F
Feu arrière, 26, 37
Feux, 39
- contrôlez le fonctionnement, 113
- remplacer, 185, 186
Fiche technique, 1
Force de serrage,
- contrôler l'attache rapide, 68, 172
- régler l'attache rapide, 68, 172
Fourche de suspension, 28, 29
Fourche, 27
Extrémité de fourche, 27
Structure, 30
Frein avant, 34
- freiner, 146
Frein,
- Utiliser la sécurité de transport, 54

G
Garde-boue, 26
- contrôler, 113
Guidon, 26

I
Indicateur de charge, 39
Indicateur de fonctionnement, 39
Information de voyage,
Heure, 47
Vitesse maximale, 47
Interruption de l'utilisation, 56
- effectuer, 57
- préparer, 57

J
Jante, 27
- contrôler, 162
- remplacer, 185, 186
Joint torique, 32

L
Levier de frein,
- Régler le point de pression, 89
Levier de verrouillage du frein de jante 35
Liste des pièces, 204

M
Manette de vitesse,
- contrôler, 164
- régler, 167, 180, 181, 184
Marquage de la profondeur d'insertion minimale, 83
Masse voir Poids
Modèle, 1
Molette de réglage, 32
Moteur, 37
Moyeu, 27

N
Niveau d'assistance, 40, 46
- sélectionner, 137
ECO, 46
OFF, 46
SPORT, 46
TOUR, 46
TURBO, 46
Numéro de cadre, 1
Numéro de type, 1, 18

P
Paramètre système,
modifiable, 63
Pause hivernale voire Interruption de l'utilisation
Pédale, 36
Phare avant, 26, 37

Plaquette de frein, 34
- assurer la maintenance, 163
Pneus, 27
- contrôler, 162
- remplacer, 185, 186
Poids,
Poids à vide, 1
poids total admissible, 18
Poignée de vitesse rotative du changement de vitesse,
- contrôler, 164
Porte-bagages, 26
- contrôler, 113
- modifier, 116
- utiliser, 115
Première mise en service, 60
Pression des pneus, 1
Prise USB,
- utiliser, 134

R

Rayon, 27
Réflecteur, 26
Roue arrière voir Roue
Roue avant voir Roue
Roue dentée, 36
Roue,
- assurer la maintenance, 162

S

Selle, 26
- déterminer la hauteur de la selle, 81, 85
- modifier l'inclinaison de la selle, 80
- modifier la longueur d'assise, 85
Sens de la marche, 36
Stockage, 54
Stocker voir Stockage
Système d'entraînement, 36
- arrêter, 129
- démarrer, 128

T

Taille des pneus, 1
Tension de la chaîne, 165
Tension de la courroie, 165
Tête de la fourche de suspension, 27
Tige de selle, 26
- serrer, 89, 90, 95, 100
Touche d'assistance de poussée, 40, 138
Touche des feux, 42
Touche Marche/Arrêt,
Batterie, 39
Écran, 42
Touche Moins, 40, 138
Touche Plus, 40, 138
Touche,
Assistance de poussée, 40, 138
Feux, 42
Marche/Arrêt (batterie), 39
Marche/Arrêt (écran), 42
Moins, 40, 138
Plus, 40, 138
Transport, 52
Transporter voir Transport

V

Valve d'air,
Fourche, 31
Valve, 27
Valve Dunlop, 27
Valve Presta, 27
Valve Schrader, 27